BRÜGMANN

BRUEGMANN USA

BRUEGMANN CHINA

2011

Profile etc.

Das Unternehmen

Die Firma Dirk A. Brügmann wurde im Jahr 1970 gegründet und ist seitdem stetig gewachsen. Mittlerweile sind wir ein Mittelständler der sich global aufgestellt hat mit zusätzlichen Produktionsstandortorten und Vertrieborganisationen in den USA und China. Die stetige räumliche und geographische Vergrößerung unseres Unternehmens ging einher mit einer Verbreiterung der Produkt-Palette.
So fertigen wir nunmehr nicht nur Preisauszeichnungs-Systeme etc., sondern auch Produkte für die Elektroindustrie und die Werbung. Da wären Plakatwände, Display-Rahmen, Leuchtkästen und Kundenstopper, um nur einige zu nennen.
Eine unserer besonderen Stärken ist es aber spezielle kunden- und/oder artikelspezifische Entwicklungen durchzuführen. Viele unserer Partner nutzen diese Stärke gerne.
Vom ersten Entwurf über Modelle und Muster bis zur Serienfertigung, all das liefern wir, wobei wir da völlig "materialoffen" sind, es muß nicht immer nur Kunststoff sein.

The company Dirk A. Brügmann has now been in business since the year 1970 and has grown constantly during that time. Over the last 10 years we were able to position ourselves globally with opening sales offices and manufacturing facilities in the USA and China. The constant growth of our company has gone hand in hand with the widening of our product range. Today, we do not only manufacture price marking systems etc., but also products for the electrical industry or advertising.
These include billboards, display frames, illuminated boxes and customer stoppers to name just a few. One of our main strengths – and this strength is particularly popular among a lot of our partners – is our ability to carry out customer and/or article-related developments. From the initial draft through to series production – whereby we are completely "open to all materials". It doesn't always have to be just plastic.

Produktionsstätten

Dirk A. Brügmann
Kunststoffverarbeitung GmbH & Co. KG

Postanschrift:
Postfach 600243
D - 58138 Hagen

Produktionsstätte:
Werkzeugstr. 18
D - 58093 Hagen

Tel.: +49(0)2331-95 98 0
Fax: +49(0)2331-95 98 99
E-Mail: info@bruegmann-kunststoff.de
www.bruegmann-kunststoff.de

Bruegmann USA, Inc.

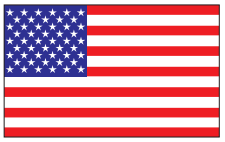

8820 Frey Road
Houston, TX 77034

Phone: 888/745 - 9229
Fax: 832/550 - 2095
e-mail: malte@bruegmann-usa.com
www.bruegmann-usa.com

Bruegmann China Plastics Technology Co. Ltd.

Zhuhai Free Trade Zone
No. 41 Hong Wan Free Trade Zone
Zuhai Guangdong. PR China
Postcode 519030

Phone: +86 756 8686 796
Fax: +86 756 8686 795
e-mail: lars@bruegmann-china.com
www.bruegmannchina.com

Inhalt numerisch

BRÜGMANN

Art.Nr.	Seite	Art.Nr.	Seite	Art.Nr.	Seite	Art.Nr.	Seite	Art.Nr.	Seite	Art.Nr.	Seite
1001	20	1056	23	1127	16	2015	30	8000	65	R	41
1002	20	1057	23	1127-1	16	2016	30	4500 Bonum		RS	41
1003	20	1058-1	24	1151	24	2017	30	60.2	38	P 13	44
1004	20	1059	23	1152	24	2018	31	60.2.T	38	PW 13	44
1005	20	1060	19	1153	23	2019	31	60.2.LL	38	P K40	42
1006	22	1061	22	1154	25	2020	30	60.2.LR	38	P W30	43
1007-1	20	1062-1	22	1155	14	2022	29	60.1	39	P 30	42
1008-1	20	1063-1	22	1156	23	3000	46	60.1.T	39	P 30.L	42
1009-1	20	1065-1	19	1181	28	3001	46	60.1.LL	39	P 39	43
1010	12	1070	19	1182	28	3002	48	60.1.LR	39	P 39.L	43
1011	12	1080-1	19	1183	28	3003	48	60.2B	40	P TLS.40	43
1012	12	1081	15	1184	27	3005	49	60.2B.T	40	P TLS.30	43
1012-1	12	1082	15	1185	27	3006	49	60.2B.LL	40	P1 TLS	44
1013	12	1083	13	1186	27	3007	48	60.2B.LR	40	P2 TLS	44
1013-1	12	1084	19	1187	27	3008	47	120.2	38	FP 40	43
1016	12	1084-1	19	1188-1	19	3010	51	120.2.T6	38	PG 27	42
1017	12	1084-1 L	24	1188-1 L	24	3011	51	120.2.T12	38	PG 32	42
1018	13	1085	13	1189-1	19	3012	52	120.2.LL6	38	Clip	42
1019	12	1086	24	1189-1 L	24	3013	52	120.2.LL12	38	M-Buch-Prof.	60
1020	15	1087	15	1190	24	3015	52	120.2.LR6	38		
1021	15	1088	26	1210	12	3016	52	120.2.LR12	38		
1022	15	1089	13	1210-1	12	3020	51	120.1	39		
1023	15	1090	26	1211-1	12	3030	51	120.1.T6	39		
1024	15	1091-1	21	1222	16	3031	51	120.1.T12	39		
1025	16	1092-1	21	1223-1	16	3040	51	120.1.LL6	39		
1025-1	16	1093-1	21	1224	16	3041	51	120.1.LL12	39		
1026-1	16	1101-1	20	1280	26	3050	51	120.1.LR6	39		
1027	16	1102	22	1281	27	3051	51	120.1.LR12	39		
1027-1	16	1103-1	21	1282	27	3100	50	120.2B	40		
1028-1	15	1111	12	1283	26	4000 MultiLine		120.2B.T6	40		
1030	18	1112	13	2001	31	ML.Tego	58	120.2B.T12	40		
1031	18	1113	12	2002	29	ML.Kleben	58	120.2B.LL6	40		
1033	18	1114-1	12	2003	29	ML.Glas	58	120.2B.LL12	40		
1040	14	1115	13	2005	29	ML.27	59	120.2B.LR6	40		
1041-1	14	1116	12	2006	31	ML.40	59	120.2B.LR12	40		
1042	14	1117	12	2007	29	ML.53	59	PU 25	41		
1043-1	14	1118-1	13	2008	29	ML.Winkel	59	PU 50	41		
1050	23	1119-1	12	2009	29	ML Regalstop.	59	ZI 25	41		
1051	23	1120	15	2010	31	5028	62	ZI 50	41		
1052	23	1121	15	2011	31	5035	62	PU F	41		
1053	23	1124	16	2012	31	6000	63	PU F.FS	41		
1054	25	1125-1	16	2013	30	7000	64	RÜ 60/90	41		
1055	23	1126-1	16	2014	30	7100	64	TR.515	41		

BRÜGMANN

Mit Doppelklebeband	ab 12
Kind	14
Tego	15
Tego - Linde - STOREbest	ab 16
Linde - STOREbest	18
Hansa-Kontor	19
Clip - Profile	20
Yudigar Hermes-Metal	21
Kider - Fortezza - Alser	22
Drahtkörbe	ab 23
Sonderprofile	26
Für Elektronik-Module	27
T - Profile	28
Pendeltaschen	29
Regalstopper	ab 30

Scanning-Profile

Info Strips

Profile mit Doppel-Klebeband
Datastrips with adhesive tapes

BRÜGMANN

1119-1	16 mm*	nur/only transparent
1114-1	26 mm*	
1012	30 mm	
1012-1	30 mm*	
1113	33 mm	nur/only transparent
1013	40 mm	
1013-1	40 mm*	
1111	53 mm	
1019	60 mm	
1017	73 mm	
1210	80 mm	
1210-1	80 mm*	
1117	100 mm	

*

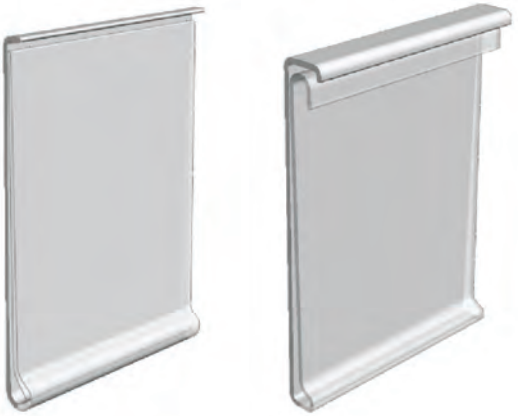

*XXXX-1 = ohne Griffkante - without grip
Zweifarbig oder transparent
double or single coloured

1010
2 x 40 mm
zweifarbig
double coloured

1016
40 mm
1116
33mm
1211-1
27 mm*
zweifarbig
double coloured
*ohne Griffkante / Without grip

1011
38,5 + 58 +
73 + 107 mm
einfarbig
single coloured

1189-1
26 mm
1084-1
40 mm
1188-1
60 mm
zweifarbig
double coloured

Profile mit Doppel-Klebeband
Datastrips with adhesive tapes

1018
40 mm
zweifarbig
double coloured

1118-1
27 mm
zweifarbig
double coloured

1112
43 mm
transparent

Buchenholz
Beech

1115
40 mm
transparent

1085
40 mm
1089 mit D.-Klebeband
zweifarbig
double coloured

1083
53 mm
zweifarbig
double coloured
Winkel 35°
Angle 35°

Profile für Kind

1040
40 mm
zweifarbig
double coloured

1042
einfarbig
single coloured
Adapterprofil für Profile
mit Doppel-Klebeband
for profiles with doublesided adhesive tape

1041-1
40 mm
zweifarbig
double coloured

1043-1
53 mm
zweifarbig
mit Aufnahme zurDoppelauszeichnung
double coloured

1155
Für Drahtböden
von Kind
mit Weichgelenk
For Kind wire shelfs with hinge
transparent

1020
32 mm
1021
40 mm
1120
53 mm
1022
60 mm
1121
80 mm
zweifarbig
double coloured

1024
2 x 32 mm
zweifarbig
double coloured

1023
2 x 40 mm
zweifarbig
double coloured

1082
Adapterprofil mit D.-Klebeband für Schwerlastregale (Für alle TEGO-Profile)
Hinge profile with adhesive tape for heavy weight shelving (For all TEGO profiles)
einfarbig
single coloured

1028-1
40 mm
Mit Adaptiermöglichkeit des Profiles 1080
zweifarbig
double coloured

1087
Adapterprofil für TEGO-Schwerlastregale
Adaptierbar sind alle Klebeprofile
Hinge profile for TEGO heavy weight shelving
for profiles with adhesive tape
einfarbig
single coloured

1081
53 mm
Für TEGO-Schwerlastregale
For TEGO heavy weight shelving
zweifarbig
double coloured

Profile für TEGO - Linde - STOREbest

1026-1
53 mm
Mit Adaptiermöglichkeit des Profiles 1080
zweifarbig
double coloured

1126-1
30 mm

1125-1
40 mm
zweifarbig
double coloured

1025
32 mm

1027
40 mm

1127
52 mm

1124
80 mm
zweifarbig
double coloured

1025-1
27 mm

1027-1
40 mm

1127-1
52 mm

1223-1
60 mm
zweifarbig
double coloured

Buchenholz
Beech

1222
40 mm
Transparent

Niedrige Frontleiste

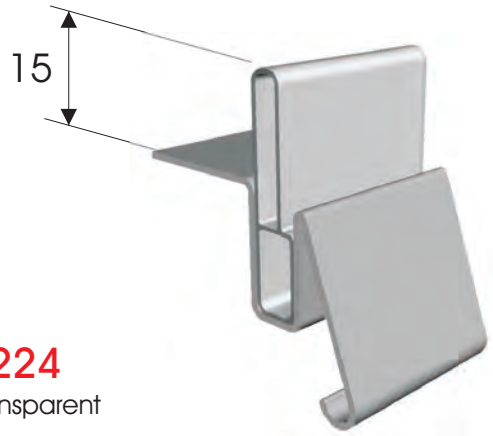

1224
Transparent

Profile für TEGO - Linde - STOREbest

BRÜGMANN

Tego-Assmann

1062-1
40 mm
zweifarbig
double coloured, with hinge

Profil für Tego, Linde + STOREbest
4500.P TLS.40._ _ _ 40 mm Etikett
4500.P TLS.30._ _ _ 30 mm Etikett
for Tego, Linde + STOREbest shelfs
zweifarbig / double coloured

4500.P1 TLS. _ _ _
Trägerprofil für Tego, Linde + STOREbest
Läßt den vorderen Kanal offen und ermöglicht so den Einsatz zusätzlicher Profile
for Tego, Linde + STOREbest shelf
einfarbig / single coloured

4500.P2 TLS. _ _ _
Trägerprofil für Tego, Linde + STOREbest
for Tego, Linde + STOREbest shelfl
einfarbig / single coloured

Profile für Linde - STOREbest

1030
40 mm
zweifarbig
double coloured

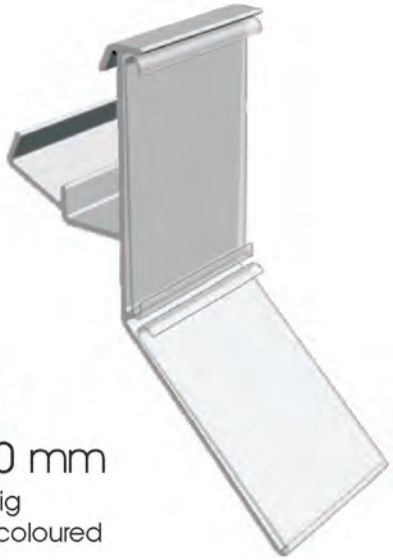

1031
2 x 40 mm
zweifarbig
double coloured

1033
40 mm
zweifarbig
double coloured with hinge
Mit Weichgelenk und Kanalabdeckung

1155
40 mm
Linde Drahtböden
mit Weichgelenk
For Linde wire shelfs
with hinge
transparent

Profile für Hansa-Kontor

BRÜGMANN

Butterfly-Boden
Butterfly shelf

1060
40 mm
zweifarbig
double coloured

Euro-Boden
Euro shelf

1070
40 mm
zweifarbig
double coloured

1189-1
26 mm
Passt in 1060+1070

1084
40 mm
Passt in 1060+1070

1084-1
40 mm
Passt in 1060+1070

1188-1
60 mm
Passt in 1060+1070
zweifarbig
double coloured

1080-1
40 mm
Mit Weichgelenk
Passt in 1060+1070
Kann auch mit Doppel-Klebeband ausgerüstet werden
zweifarbig
double coloured, with hinge

Hansa-Mertens

1065
40 mm
zweifarbig
double coloured

1001
30 mm
Clipmass 29,5 mm
zweifarbig
double coloured

1002
35 mm
Clipmass 30,5 mm
zweifarbig
double coloured

1003
40 mm
Clipmass 30,5 mm

1004
40 mm
Clipmass 38,5 mm

1005
40 mm
Clipmass 32 mm
zweifarbig
double coloured

1007-1
40 mm
Clipmass 28 mm

1008-1
40 mm
Clipmass 33 mm

1009-1
40 mm
Clipmass 34 mm

1101-1
40 mm
Clipmass 36 mm
zweifarbig
double coloured

Profile für Yudigar Hermes-Metal

1091-1
40 mm
1093-1
53 mm
zweifarbig mit Weichgelenk
double coloured, with hinge

1092-1
40 mm
2-stufig
zweifarbig mit Weichgelenk
double coloured, with hinge

1103-1
40 mm
zweifarbig mit Weichgelenk
double coloured, with hinge

Profile für Kider Fortezza Alser Cefla Assmann Gondella

Kider Fortezza

1103-1
40 mm
mit Weichgelenk
zweifarbig
double coloured, with hinge

Kider

1006
40 mm
Clipmaß 32 mm
zweifarbig
double coloured

Alser-Silver

1102
40 mm
mit Weichgelenk
zweifarbig
double coloured, with hinge

Cefla

1061
40 mm
mit Weichgelenk
zweifarbig
double coloured, with hinge

Assmann-Tego

1062-1
40 mm
zweifarbig
double coloured, with hinge

Gondella

1063-1
40 mm
zweifarbig
double coloured

Profile für Drahtkörbe + Glasböden
Profiles for wire baskets and glass shelfs

1050
40 mm
zweifarbig
double coloured

1051
40 mm
1153
60 mm
zweifarbig
double coloured
Winkel/angle 30°

1052
40 mm
zweifarbig
double coloured
Winkel/angle 45°

1056
27 mm
1053
40 mm
zweifarbig
double coloured
Winkel/angle 35°

1156
Adapterprofil für Profile mit D.-Klebeband
Profile to adapt profiles with double sided adhesive tape

1059
30 mm
1055
40 mm
1057
45 mm
transparent
Winkel/angle 40°

Profile für Drahtkörbe + Glasböden
Profiles for wire baskets and glass shelfs

1058-1
40 mm
zweifarbig
double coloured
Winkel/angle 25°

1151
einfarbig
single coloured
Winkel/angle 30°

1152

(Wanzl) Adapterprofil für Profile mit D.-Klebeband
(Wanzl) Profile to adapt profiles with double sided adhesive tape

(Wanzl) Adapterprofil für Profile mit D.-Klebeband
(Wanzl) Profile to adapt profiles with double sided adhesive tape

1086
40 mm
zweifarbig
double coloured
Dazu Haken zum Einhängen für 8 mm Draht
Hinge clip for wire baskets fits 8mm wire

1189-1-L
26 mm
1084-1-L
40 mm
1188-1-L
60 mm
zweifarbig
double coloured
1190 Clipse für Drahtkörbe

1155
Für Wanzl, Kind + Linde Drahtböden mit Weichgelenk
For Wanzl, Kind + Linde wire shelfs with hinge
ransparent

Profile für Drahtkörbe + Glasböden
Profiles for wire baskets and glass shelfs

Trägerprofil für Glasböden + 27er Etiketten
for glass shelfs
4500.P G27. _ _ _ _
transparent

Trägerprofil für Glasböden + 32er Etiketten
for glass shelfs
4500.P G32. _ _ _ _
transparent

1154
Adapterprofil für Profile mit Doppel-klebeband für Holzregalböden bis 25 mm
For wooden shelfs up til 25 mm
einfarbig
single coloured

1054
40 mm
zweifarbig
double coloured
Winkel/angle 15°

Sonder-Profile
Special profiles

1088
40 mm
1283
26 mm
Für Lochwände
zweifarbig
double coloured

1280
40 mm
3-stufig für
Lochwände
zweifarbig
double coloured

Für Store Concept

1090
40 mm
zweifarbig
double coloured

Profile für Elektronik-Module

Profiles for electronical displays

1184
Für Pricer Module
Zum Einkleben in alle Profile ohne Griffkante
zweifarbig mit Weichgelenk
double coloured with hinge

1185
Für Eldat Module
Passend für Yudigar-Hermes-Metal + Kider
einfarbig mit Weichgelenk
single coloured with hinge

1186
Bumper-Profil für 1185 zum Einclipsen
Bumper clip-on profile for 1185

1187
Frontabdeckung für 1185, transparent
Cover profile for 1185

1281
Für Pricer Module
passend für Lozier-Böden
einfarbig single coloured

1282
Frontabdeckung für 1281 mit Weichgelenk
Cover profile for 1281 with hinge transparent

T-Profile
T-profiles

1181
einfarbig
single coloured
Höhe / height 50 mm

1182
einfarbig
single coloured
Höhe / height 80 mm

1183
einfarbig
single coloured
Höhe / height 125 mm

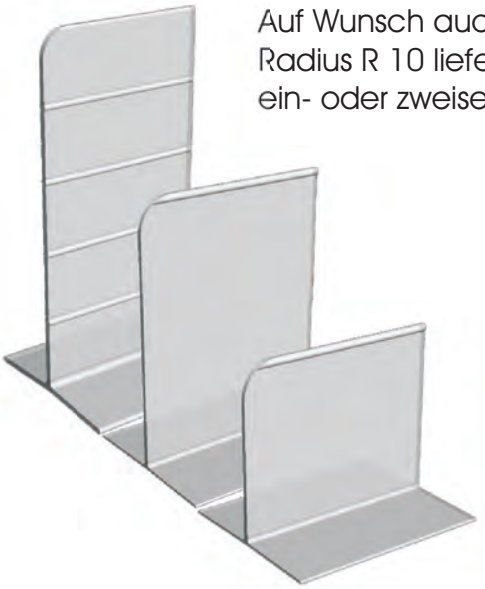

Auf Wunsch auch mit
Radius R 10 lieferbar,
ein- oder zweiseitig

Pendeltaschen für Lochwandhaken

For peg hook display systems

2005
27 mm
transparent

2002
40 mm
transparent
+ zweifarbig
transparent
+ double coloured

2007
52 mm
transparent

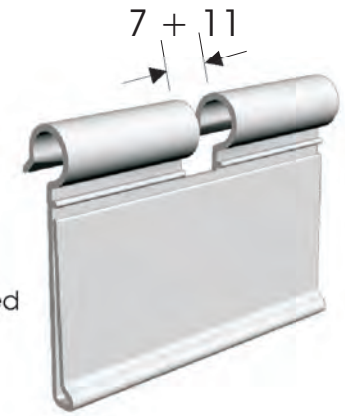

Für Drahtdurchmesser bis 6 mm
Breite von 45 - 145 mm
For wires up to 6 mm Width 45 - 145 mm

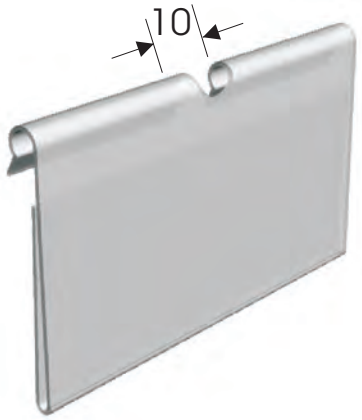

2003
40 mm
transparent
Für Drahtdurchmesser bis 6,8 mm
Beite von 45 - 145 mm
For wires up to 6,8 mm
Width 45 - 145 mm

2008
35 mm
transparent
Für Drahtdurchmesser bis 4,8 mm
Breite von 40 - 145 mm
For wires up to 4,8 mm Width 40 - 145 mm

2009
35 mm
transparent
Für Drahtdurchmesser bis 4,8 mm
Breite 28 mm
For wires up to 4,8 mm Width 28 mm

2022
60 mm
transparent
Für Drahtdurchmesser bis 6 mm
Breite 45 - 145 mm
For wires up to 6 mm Width 45 - 145 mm

Regalstopper
Flagsign holders

H = 22 / B = 27 mm

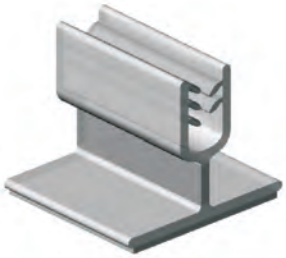

2013
Weichnasen halten von 2 bis zu 3,5 mm alles fest. Mit Weichanbindung zum Fuß. Transparent mit Doppelklebeband.

Länge ab 25 mm

2015
Für Drähte bis 10 mm geeignet. Hält vom Einzelblatt bis 1,5 mm alles fest. Transparent

Länge ab 25 mm

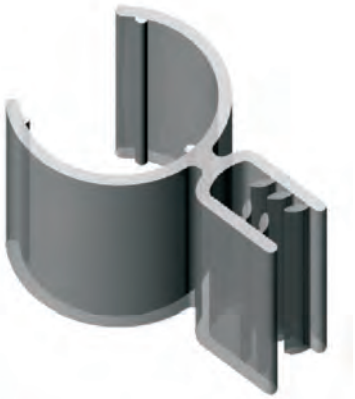

2014
Für Rohre bis 25 mm Durchmesser. Hält von 1,5 - 4 mm alles fest. Transparent

Länge ab 25 mm

2020
Wie 2014, nur mit Weichanbindung zum Fuß. Für Rohre bis 25 mm Durchmesser. Hält von 1,5 - 4 mm alles fest. Transparent

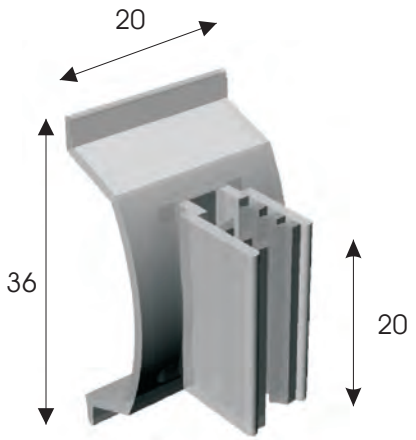

2016
Stopper für C-Profile mit 90° Anbindung für Einzelblätter und Pappe bis 1,5 mm. Transp.

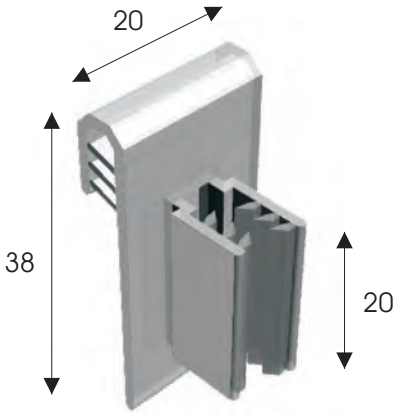

2017
Stopper mit 90° Anbindung für Einzelblätter und Pappe bis 1,5 mm. Transparent

Regalstopper
Flagsign holders

2006
transparent

Mit Weichgelenk zum Hochklappen.
Paßt in alle Profile. Zum Adaptieren von Profilen mit Doppel-Klebeband.
Matches all profiles, to adapt shelftalkers with double-sided adhesive tape. With hinge.

2010
73 mm
transparent

Mit Weichgelenk zum Hochklappen.
Paßt in alle Profile.
Matches all profiles.
With hinge.

2023
105 mm

2019
76 mm
transparent

Mit Weichgelenk zum Hochklappen.
Paßt in alle Profile.
Matches all profiles.
With hinge.

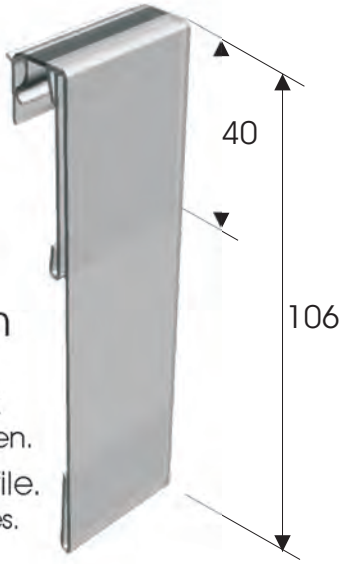

2018
106/40 mm
transparent

Mit Weichgelenk zum Hochklappen.
Paßt in alle Profile.
Matches all profiles.
With hinge.

2011
53 mm

2012
73 mm
transparent

Mit Weichgelenk zum Hochklappen.
Paßt in alle Profile.
Matches all profiles.
With hinge.

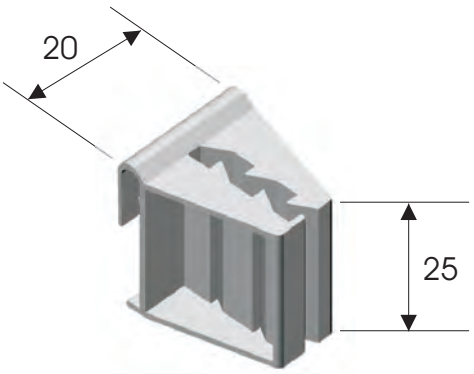

2001
transparent

Paßt in alle Profile, 90°.
Flagsign holder, matches all profiles.

Plakatwände
Billboards

Wir stellen auch hochwertige 18/1 Plakatwände her.
Komplett aus Aluminium, mit UV-geschützten Kunststoff-Profilen verkleidet.
Freistehend, so wie unten, aber auch wandmontiert oder beidseitig nutzbar, mit und ohne Beleuchtung, für all die üblichen Anwendungen die der Markt braucht.
Fordern Sie unseren Prospekt an.

BRÜGMANN

Beschreibung	34
Übersicht	36
Trennwände	38
Abbrechbare Trennwände	40
Pusher und Zubehör	41
Trägerprofile	42

BONUM

Das Teiler- und Ordnungs-System
Shelf divider

BONUM das Teiler- und Ordnungs-System

BRÜGMANN

BONUM, das Teiler- und Ordnungs-System für Regalböden, hilft bei vielen Produktgruppen die Warenpräsentation zu verbessern. Eine perfekte Präsentation ist der Schlüssel zum Erfolg und beeinflusst massgeblich die Kaufentscheidungen.
Ordnung im Regal wirkt nachhaltig verkaufsfördernd, da Fehlbestände und Vorratslücken schnell erkannt und aufgefüllt werden können. Das führt zu deutlichen Zeit- und auch Kostenersparnissen bei der Regalpflege und das Personal gewinnt zusätzliche Freiräume für die aktive Kundenbetreuung.
Unser Teiler- und Ordnungs-System kann - unabhängig vom Regaltyp - in fast allen Marktbereichen eingesetzt werden. Es besteht aus sorgfältig gefertigten Einzelkomponenten, die alle miteinander kombiniert werden können.

Die Trennwände aus hochwertigem *Polycarbonat (PC)* sind in zwei Höhen, 60 und 120 mm, erhältlich.
Beide Höhen gibt es in vielen Fixlängen und mit unterschiedlichen Front- und Endausführungen. Zusätzlich zu den Fixlängen bieten wir auch noch abbrechbare Varianten an. Deren Einsatz ist vor allem in den Märkten sinnvoll, in denen unterschiedliche Regalsysteme und -tiefen eine Anpassung vor Ort notwendig machen. Nur drei Basislängen sind erforderlich, um alle üblichen Regaltiefen auszurüsten.

Zur Fixierung der Trennwände auf den Regalböden stehen eine ganze Reihe von Trägerprofilen zur Verfügung, auf denen die Trennwände stufenlos verschoben werden können. Profile für den TK-Bereich rüsten wir mit Magnetbändern aus. So lassen sich alle Teile zur Reinigung leicht entfernen.
An gut durchdachtem Zubehör bietet unser System noch eine abbrechbare Treppe mit einer Rückwand und einem Schieber. Mit diesem Schieber lassen sich die Rückwände, auch befüllt, in beide Richtungen bewegen. Das ist ganz besonders bei engen Regalen vorteilhaft. Die Treppe mit der Rückwand kommt vor allem dort zum Einsatz, wo es gilt Ware stehend zu präsentieren, ohne das diese der Schwerkraft zum Opfer fällt. Das wären z.B. vorverpackte Wurst, Fertiggerichte, Puddingpulver etc.

Alle Teile unseres Systems sind untereinander kompatibel, sodass auch nachträgliche Veränderungen kein Problem darstellen.
BONUM, das Teiler- und Ordungs-System für Regalböden, wird ständig erweitert und in Zusammenarbeit mit unseren Kunden den Anforderungen des Marktes angepasst.

Shelf divider and organizer

BONUM, the shelf divider and organizer system improves the presentation of many different products. Perfect product presentation is a major key to success and can influence "buy or not-buy" decisions to a critical extent.
Having shelves organized promotes sales and helps the store employees to recognize the current inventory situation very quickly.
This leads to clear savings in time in merchandising work so that the personnel have more time for actively advising customers.
Our shelf divider and organizer system can be put to use in practically every market sector, regardless of type and size of the shelf. BONUM consists of a range of carefully designed and manufactured indvidual components, each of which can be combined to create a complete shelf organizer system.

The shelf dividers of high-quality *Polycarbonat (PC)* are available in two heights, 60 and 120 mm. Both heights are available in a range of different fixed lengths and with different fittings at the front and back. In addition to the fixed lengths, we also offer shelf divider variants that can be broken off to the particular length required. Selection of these makes sense, where different shelf depths are present that require easy instore adjustments of the divider length.
With these, just three basic lengths are needed to be able to cover the usual shelf depths.

To mount the shelf dividers on the shelves a whole range of profiles are provided. With these the shelf dividers can be moved to left or right in an infinitely variable manner.
We equip the sections or the deep-frozen goods sector with magnetic strips. This permits all parts to be removed easily for cleaning. Our well thought-out range of accessories also includes a "staircase" (that can also be broken off to the required length) with a back-wall. A simple tool can be supplied with these articles with which the back-wall can be moved in either direction even when the shelf is filled.
The staircase is used for example where it is a matter of presenting goods such as prepacked sausage, ready-to-serve meals, pudding powders etc. standing up without there being a risk of them falling over.
Each component in our system is compatible with each of the other components so that shelf arrangements can be changed retrospectively without any problem.

BONUM - the shelf divider and organizer system - is being continuously extended and matched to the requirements of the market in co-operation with our customers.

BRÜGMANN

Das Teiler- und Ordnungs-System "BONUM" besteht zur Zeit aus den folgenden Komponenten:

1. **Trennwände im Fixmaß,** mit unterschiedlichen Frontausführungen, aber grundsätzlich immer mit zwei Befestigungspunkten, sodaß sie in beiden Richtungen einsetzbar sind.
   Höhen/Height: 60 + 120 mm
   Längen/Length: 185, 210, 235, 260, 285, 310, 335, 360, 385, 410, 435, 460 + 485 mm

As of today the "BONUM" shelf divider and organizer system consists of the following components:
Shelf dividers of fixed length, with different front versions, but fundamentally always with two mounting points, so that they can be used in both directions

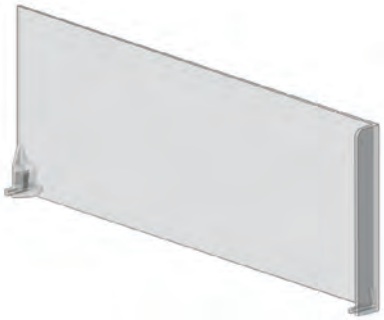

2. **Trennwände im Fixmaß,** mit unterschiedlichen Endausführungen, mit einem Befestigungspunkt.
   Höhen/Height: 60 + 120 mm
   Längen/Length: 180, 205, 230, 255, 280, 305, 330, 355, 380, 405, 430, 455 + 480 mm

Shelf dividers of fixed length, with different end versions, with one mounting point.

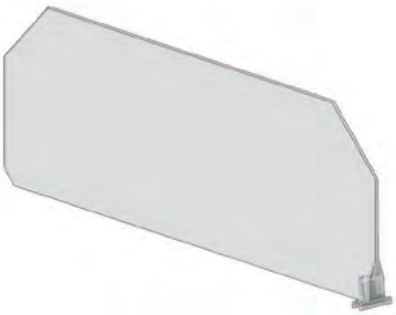
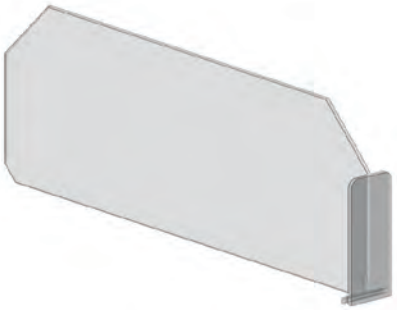
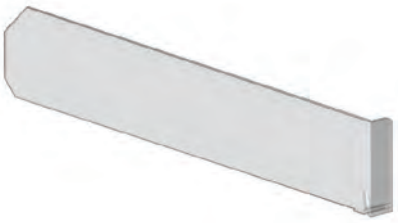

3. **Trennwände mit Sollbruchstellen,** mit unterschiedlichen Frontausführungen, aber grundsätzlich immer mit zwei Befestigungspunkten. Die Sollbruchstellen sind im 25 mm Raster. Die Trennwände können maximal um 150 mm gekürzt werden.
   Höhen/Height: 60 + 120 mm
   Längen/Length: 335 mm, kürzbar bis 185 mm able to be shortened to 185 mm
   485 mm, kürzbar bis 335 mm able to be shortened to 335 mm
   635 mm, kürzbar bis 485 mm able to be shortened to 485 mm

Shelf dividers with defined break-off points, with different front versions, but fundamentally always with two mounting points. The break-off points are spaced at intervals of 25 mm. Each shelf divider can be shortened by a maximun of 150 mm.

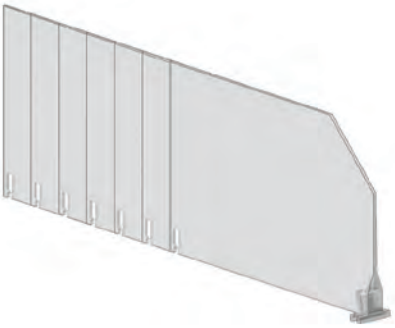
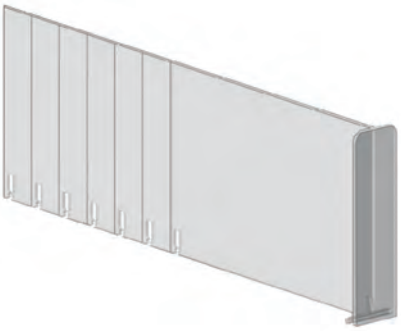

4. **Treppe mit Rückwand**, als zusätzliches Ordnungs-Element. Die Treppe wird vorne auf einem Träger-profil fixiert. Länge: 515 mm, kürzbar bis auf 165 mm im 25 mm Raster. Die Rückwand wird seitlich unter der Treppe geführt und ist absolut kippsicher.

Staircase with back-wall as additional organizing element. The staircase is mounted at the front to a profile. Length:515 mm, able to be shortened down to 165 mm in steps of 25 mm. The back-wall is positioned under the staircase from the side and secured against falling over.

5. **Pusher mit 6, 9, oder 12 N Federn, oder mit Handzieher, in zwei Breiten**

6. **Trägerprofile**
mit Doppelklebeband oder mit Magnetband
Profiles with adhesive tape or magnetic tape

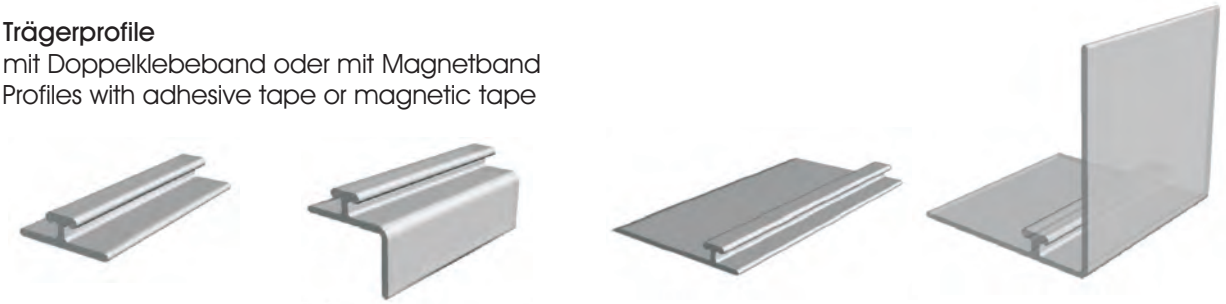

mit Lochungen für Drahtböden
Profiles for wire shelfs

für Glasböden
for glass shelfs

Profile für
Tego, Linde, STOREbest

Das Bestellsystem für "BONUM" ist denkbar einfach. Auf den folgenden Seiten sind alle System-Komponenten mit Bestellnummern abgebildet. Da wo es unterschiedliche Längen gibt, wird nur die gewünschte Länge in mm an die Bestellnummer angehängt. Die Nummern enden in diesem Fall mit drei oder vier Strichen.
Ein Beispiel: Die Trennwand 4500.120.2.T. _ _ _4500 ist die Produktgruppe, 120 die Höhe, 2 = zwei Befestigungspunkte, T steht für die T-förmige Endausführung des Artikels und die drei Striche sind für die Länge reserviert.
In der Länge 360 mm bestellen Sie diesen Artikel so: 4500.120.2.T.360

The system for ordering BONUM component is very simple. Where a product is available in different length, its order number is shown with three or four dashes at the end. When ordering such a product, the desired length should be added to the order number in place of the dashes. For example the the shelf divider 4500.120.2.T._ _ _.
4500 is the product group, 120 the height, 2=two securing points, T=the T-shaped form of execution of the end of the article and the dashes are reserved for the lenght. If you require this article in a length of 360 mm, you should order it as follows: 4500.120.2.T.360

Trennwände Shelf divider

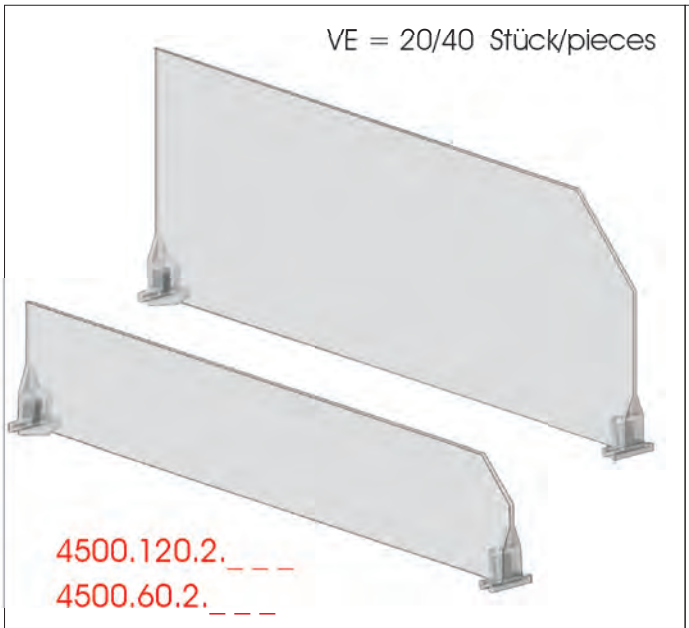

Wir fertigen alle unsere Trennwände grundsätzlich aus Polycarbonat (PC). Das ist zwar teuerer als SAN, PS oder ähnliches, aber dafür ist es wesentlich schlagzäher und versprödet auch im Kühlbereich nicht.
Die Haltbarkeit gegenüber den nicht so geeigneten Materialien ist deutlich höher.

We manufacture all parts of our shelf dividers from Polycarbonate (PC). This material is more expencive than SAN, PS or something like this, but it's substantially better, espacially in the cooling range.The durability opposite the other materials is clearly higher.

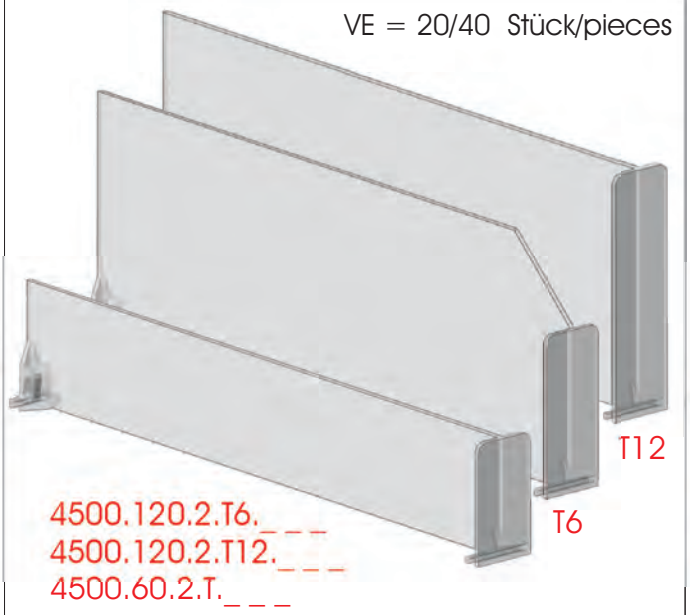

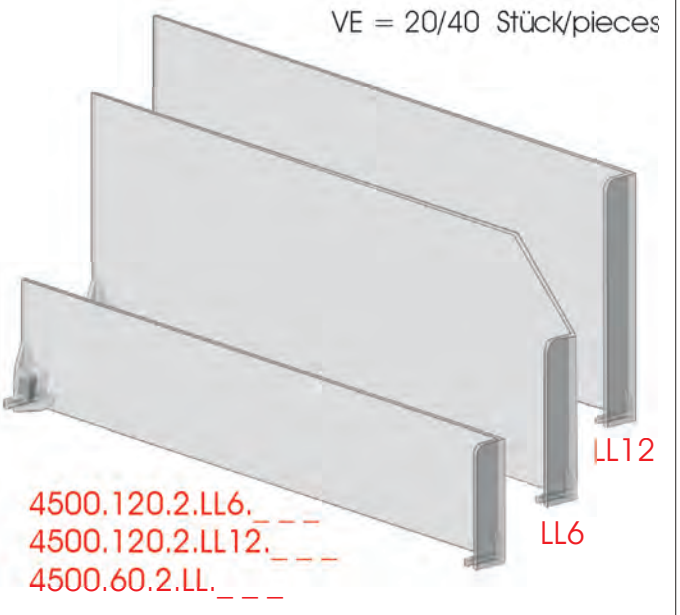

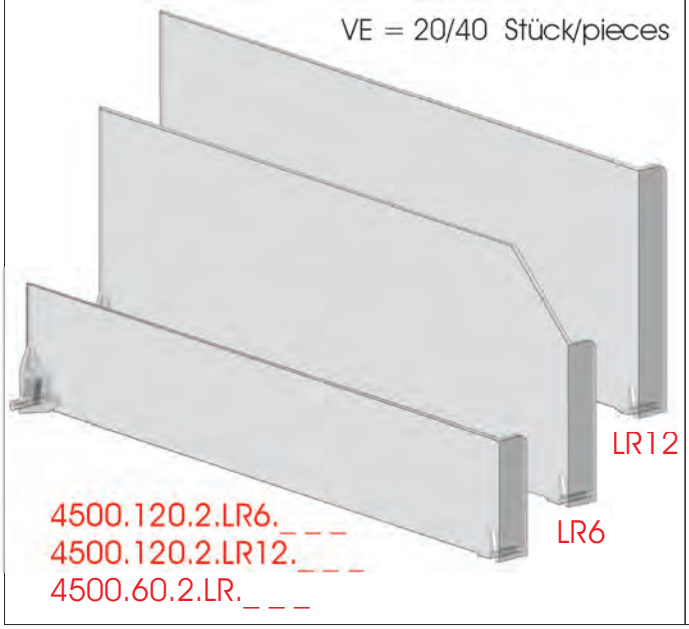

VE = Verpackungseinheit/Set

Höhe/Height in mm: 60 +120

Längen/Length in mm:
185,
210 - 235 - 260 - 285,
310 - 335 - 360 - 385,
410 - 435 - 460 - 485

Trennwände Shelf divider

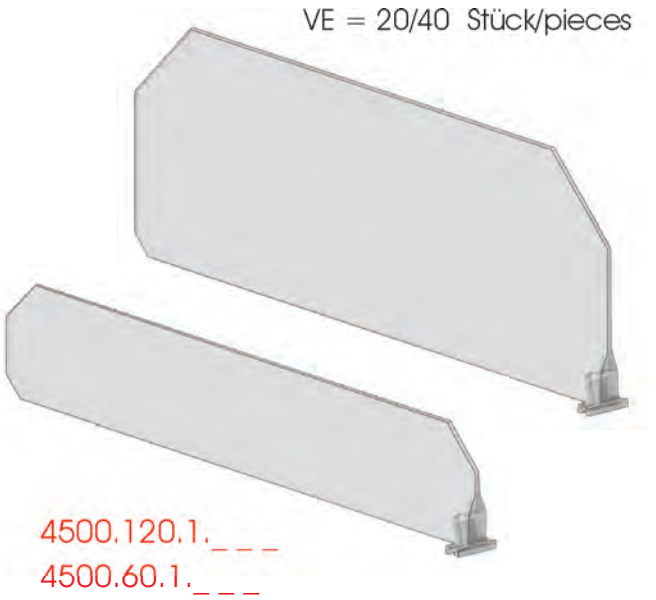

Wir fertigen alle unsere Trennwände grundsätzlich aus Polycarbonat (PC). Das ist zwar teuerer als SAN, PS oder ähnliches, aber dafür ist es wesentlich schlagzäher und versprödet auch im Kühlbereich nicht.
Die Haltbarkeit gegenüber den nicht so geeigneten Materialien ist deutlich höher.

We manufacture all parts of our shelf dividers from Polycarbonate (PC). This material is more expencive than SAN, PS or something like this, but it's substantially better, espacially in the cooling range.The durability opposite the other materials is clearly higher.

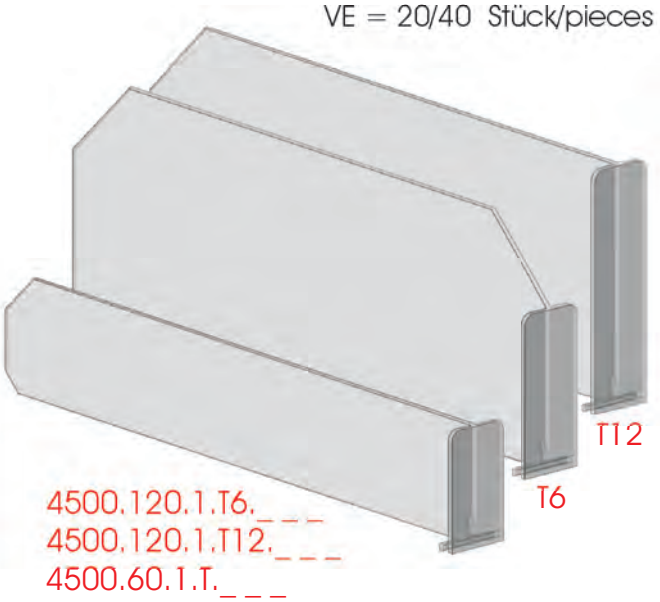

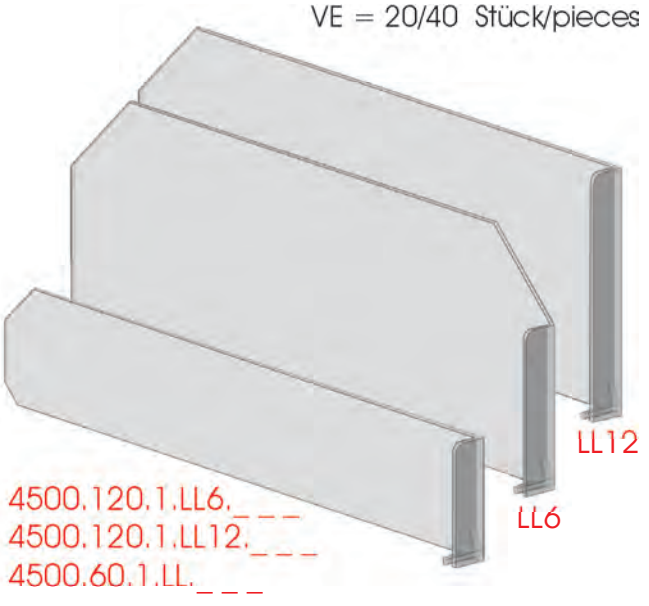

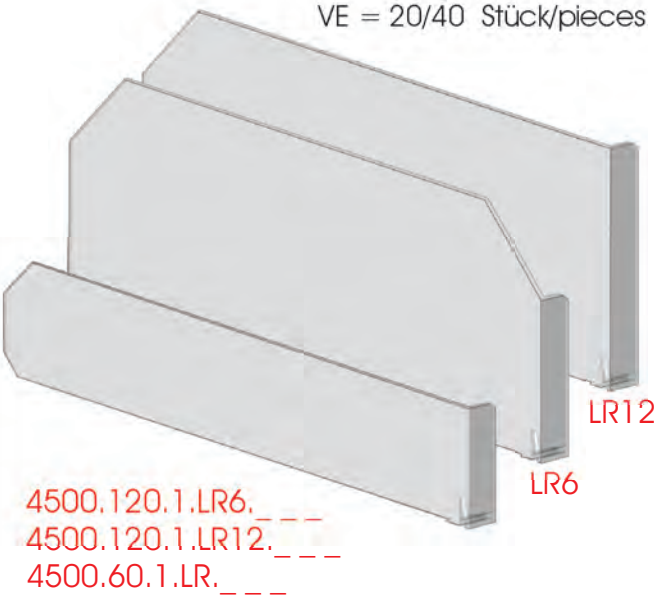

VE = Verpackungseinheit/Set

Höhe/Height in mm: 60 +120

Längen/Length in mm:
180
205 - 230 - 255 - 280
305 - 330 - 355 - 380
405 - 430 - 455 - 480

Abbrechbare Trennwände Snap-off divider

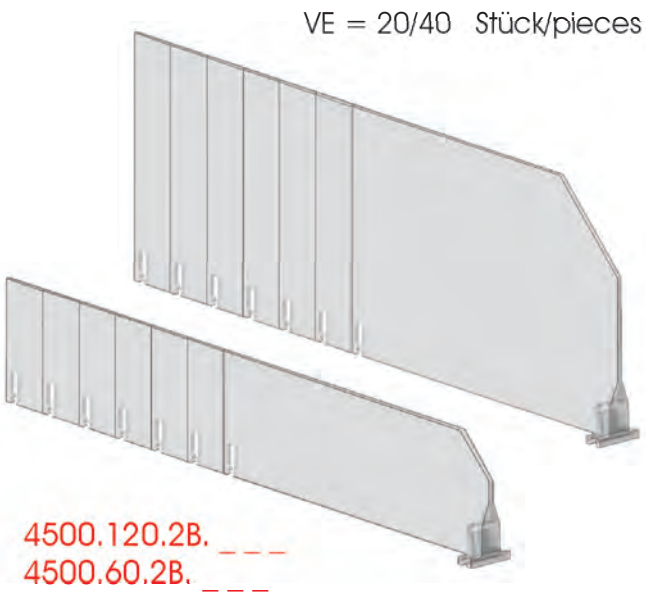

Wir fertigen alle unsere Trennwände grundsätzlich aus Polycarbonat (PC). Das ist zwar teuerer als SAN, PS oder ähnliches, aber dafür ist es wesentlich schlagzäher und versprödet auch im Kühlbereich nicht.
Die Haltbarkeit gegenüber den nicht so geeigneten Materialien ist deutlich höher.

We manufacture all parts of our shelf dividers from Polycarbonate (PC). This material is more expencive than SAN, PS or something like this, but it's substantially better, espacially in the cooling range.The durability opposite the other materials is clearly higher.

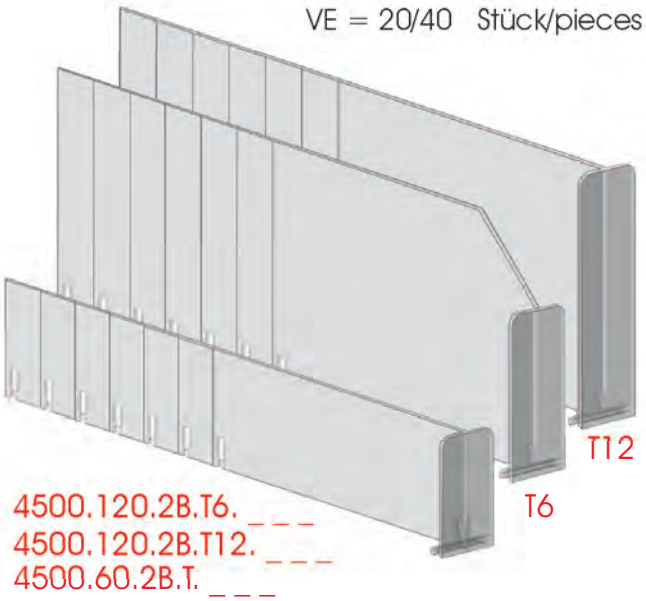

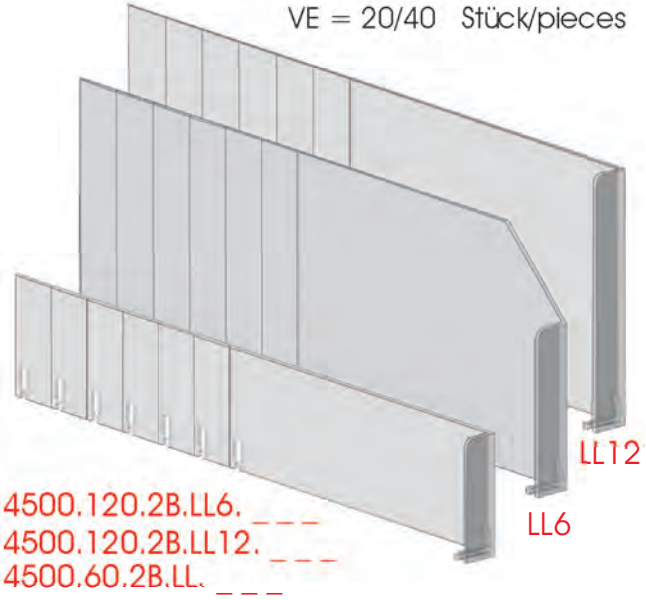

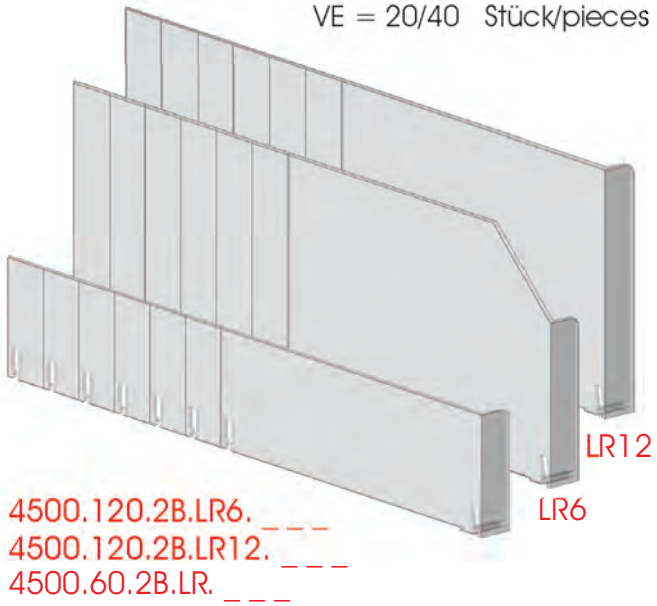

VE = Verpackungseinheit/Set

Höhe/Height in mm: 60 +120

Längen/Length in mm:

335 kürzbar bis breakable til 185
485 kürzbar bis breakable til 335
635 kürzbar bis breakable til 485

Zubehör Equipment

VE = Verpackungseinheit/Set

4500.R

Rückwand Back

VE = 20 Stück/pieces

Höhe / Height 120 mm

4500.TR.515

Treppe Staircase

VE = 20 Stück/pieces

Länge / Length 515 mm

Kürzbar auf 490, 465, 440, 415, 390, 365, 340, 315, 290, 265, 240, 215, 190 und 165 mm

Breite / Width 55 mm

Pusher 25 Pusher 50

VE = 20 Stück/pieces

Schienenbreite / Width 25/50 mm

Länge / Length Stufenlos ab 150 mm

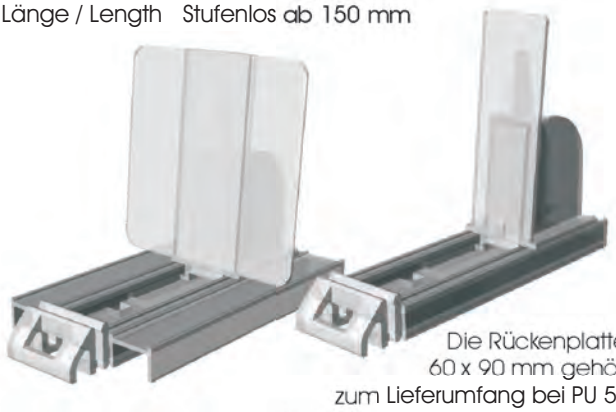

Die Rückenplatte 60 x 90 mm gehört zum Lieferumfang bei PU 50

Back 60 x 90 mm included by PU 50

4500.PU 25 mit Feder, Stärken 6, 9 und 12 N

4500.PU 50 mit Feder, Stärken 6, 9 und 12 N

Pusher Z 25 +50

VE = 20 St./pieces

Schienenbreite / Width 25/50 mm

Länge / Length Stufenlos ab 150 mm

Die Rückenplatte 60 x 90 mm gehört zum Lieferumfang bei ZI 50

Back 60 x 90 mm included by ZI 50

4500.ZI 25 manuell zu betätigen mit Strip

4500.ZI 50 manuell zu betätigen mit Strip

Frontstopper

VE = 20 Stück/pieces

Für Etikett 20 x 50 mm

4500.PU.F.FS

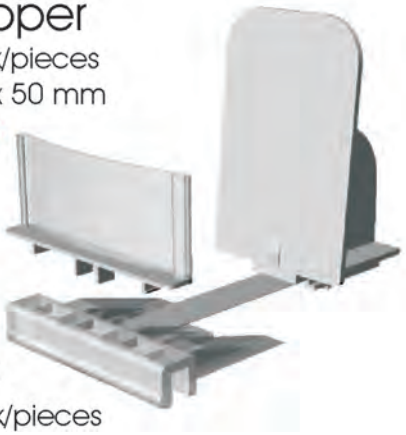

Pusher F

VE = 20 Stück/pieces

Pusher kann wahlweise mit oder ohne Führungs-Profil eingesetzt werden. Ausziehbar bis 600 mm

Pusher with or without profil, length up to 600 mm

4500.PU.F Federstärke 6 oder 10 N

Rückenplatten für Pusher Back

4500.RÜ 60 60 x 90 mm

4500.RÜ 90 90 x 120 mm

Trägerprofile Clip-on profiles

Die Bestellnummern unserer Träger-Profile beschreiben deren wichtigsten Eigenschaften.
Ein Beispiel: 4500.P 30.M._ _ _ _
4500 ist die Produktgruppe "BONUM"
P 30. heißt: Profil, 30mm breit
M. heißt: mit Magnetband
_ _ _ _ =vier Stellen für die Länge in mm, z.B. 1245

The order numbers of our profiles describe their most important properties.
An example: 4500.P 30.M._ _ _ _
4500 is the code for the "BONUM" product group.
P 30 stands for profile, 30 mm wide.
M stands for: with magnetic tape.
_ _ _ _= four places for the length in mm, e.g. 1245

Trägerprofil für Glasböden + 27er Etiketten
for glass shelfs
4500.P G27. _ _ _ _
transparent

Trägerprofil für
40er Etiketten im Winkel von 15°
mit Doppel-Klebeband/adhesive tape
oder Magnetband/magnetic tape
4500.P K40._. _ _ _ _
zweifarbig / double coloured

Trägerprofil für Glasböden + 32er Etiketten
for glass shelfs
4500.P G32. _ _ _ _
transparent

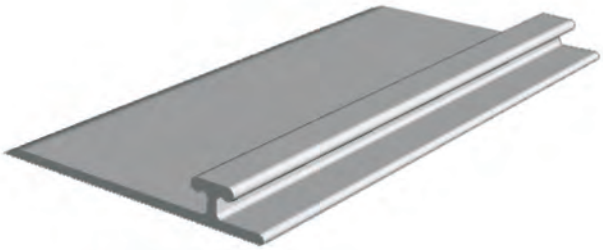

Trägerprofil Breite/Width 30 mm
mit Doppel-Klebeband/adhesive tape
oder Magnetband/magnetic tape
4500.P 30._. _ _ _ _
einfarbig / single coloured

Clip **4500.C**

Trägerprofil Breite/Width 30 mm
mit Lochungen für Drahtböden/for wire shelfs
4500.P 30.L. _ _ _ _
einfarbig / single coloured

Trägerprofile Clip-on profiles

Trägerprofil Breite/Width 39x39 mm
mit Doppel-Klebeband/adhesive tape oder
Magnetband/magnetic tape
4500.P 39._. _ _ _ _
einfarbig / single coloured

Clip **4500.C**

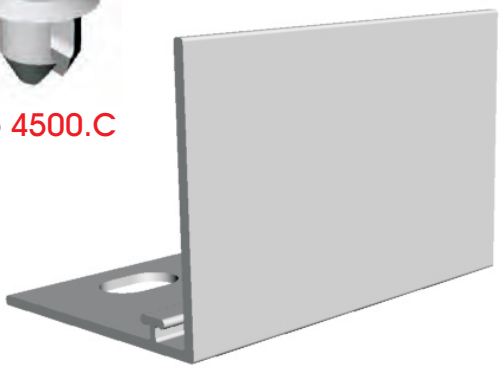

Trägerprofil Breite/Width 39x39 mm
mit Lochungen für Drahtböden/for wire shelfs
4500.P 39.L. _ _ _
einfarbig / single coloured

Profil für Tego, Linde + STOREbest
4500.P TLS.40._ _ _ 40 mm Ettikett
4500.P TLS.30._ _ _ 30 mm Ettikett
for Tego, Linde + STOREbest shelfs
zweifarbig / double coloured

Trägerprofil Breite/Width 30 x 30 mm
mit Doppel-Klebeband/adhesive tape oder
Magnetband/magnetic tape
4500.PW 30_ _ _ _ _
einfarbig / single coloured

Trägerprofil
Breite/Width 80 x 60 mm
mit Doppel-Klebeband
adhesive tape oder
Magnetband/magnetic tape
4500.PW 80_ _ _ _ _
einfarbig / single coloured

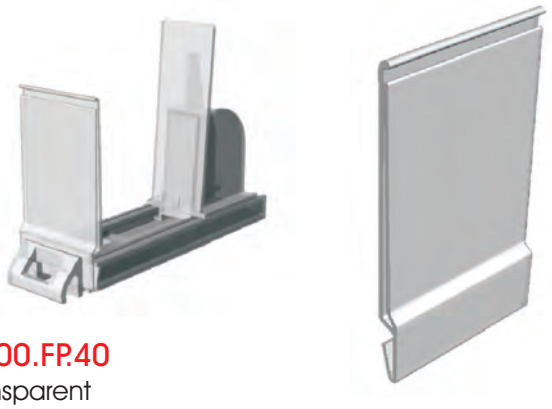

4500.FP.40
transparent
Frontstopper-Profil für Pusher
Das Profil verfügt zusätzlich über eine Aufnahme für 40er Etiketten und kann von 25 mm an in jeder Länge geliefert werden
Length: from 25 mm each length

Trägerprofile Clip-on profiles

Trägerprofil Breite/Width 13 mm
mit Doppel-Klebeband/adhesive tape
oder Magnetband/magnetic tape
4500.P 13._. _ _ _ _
einfarbig / single coloured

Trägerprofil Breite/Width 13 mm
mit Doppel-Klebeband/adhesive tape
oder Magnetband/magnetic tape
4500.P W13._._ _ _ _
einfarbig / single coloured

4500.P1 TLS. _ _ _
Trägerprofil für Tego, Linde + STOREbest
Läßt den vorderen Kanal offen und ermöglicht so den Einsatz zusätzlicher Profile
for Tego, Linde + STOREbest shelf
einfarbig / single coloured

4500.P2 TLS. _ _ _
Trägerprofil für Tego, Linde + STOREbest
for Tego, Linde + STOREbest shel
einfarbig / single coloured

BRÜGMANN

Klemmfix 18 46
Klemmfix 28 47
Klemmfix 36 48
Klemmfix Pro 49
Knickfix 50
Klemmprofile 51/52

Klemmfix

Klemmprofile

Posterholder

Klemmfix 18
Poster holder

3000 Klemmfix 18

Klemmprofil für Papierstärken
bis zu 0,5 mm. Breite 18 mm.
Auch für viele Stoffe geeignet.

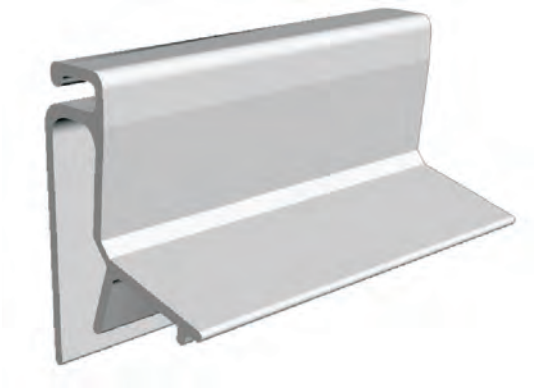

Poster Holder suitable for paper width up to 0,5 mm.
Width of profile 18mm.
Available in seven colours and clear PVC.
Individual colours are available upon request.

3001
Aufhänger für Klemmfix 18

Poster Hook for poster holder 3000. Available in the colours of the poster holder.

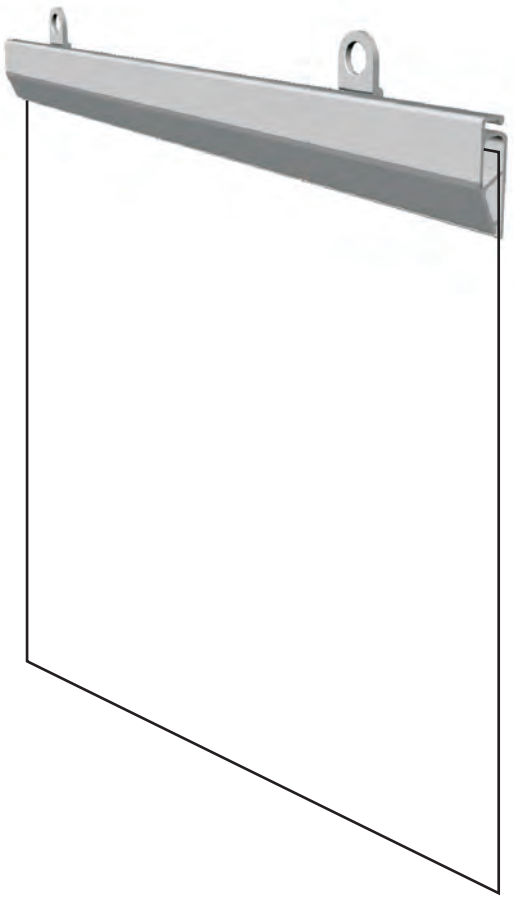

Standardfarben für alle Produkte der Klemmfix-Serie:

Grau: RAL 7036 Gelb: RAL 1004
Rot: RAL 3020 Blau: RAL 5017
Grün: RAL 6024 Schwarz: RAL 9011
Weiss: RAL 9010
Als Sonderfarben Gold RAL 1036 und Silber RAL 9006 und RAL 9007 (nur Art. 3000 und 3008)

Farben ähnlich den angegebenen RAL Farben.
Art.3000+3001 auch in transparent.

Standard colours: grey, yellow, red, blue, green, black, white. Art.3000+3001 also in clear PVC

Klemmfix 28
Poster holder

3008 Klemmfix 28

Klemmprofil für Papierstärken bis zu 1 mm.
Breite 28 mm. Auch für Stoffe geeignet.

Poster Holder suitable for paper width up to 1 mm.
Width of profile 28 mm.
Available in RAL colours, Gold, Silver and clear PVC.
Individual colours are available upon request.

3001

Aufhänger für Klemmfix 28

Poster Hook for poster holder 3008. Available in the colours of the poster holder.

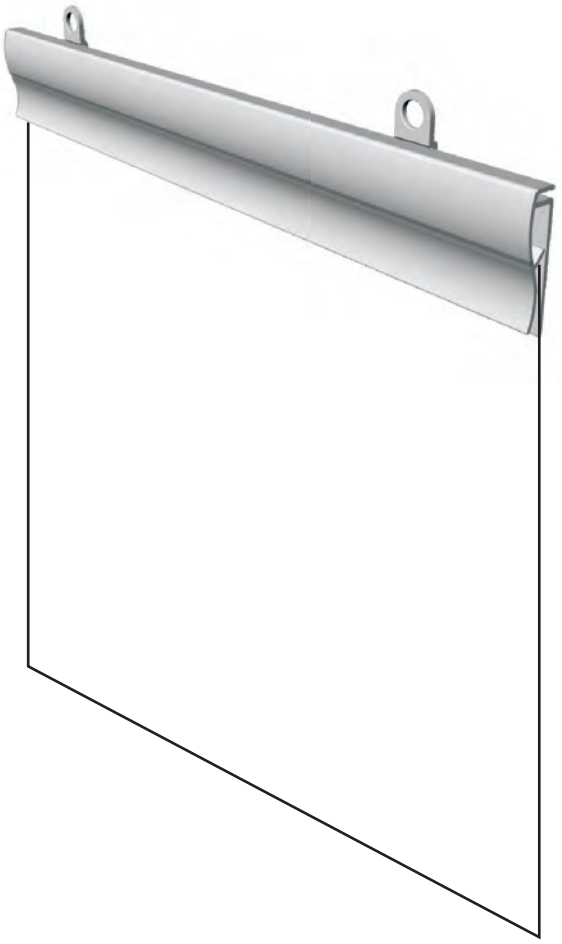

Standardfarben für alle Produkte der Klemmfix-Serie:

Grau: RAL 7036 Gelb: RAL 1004
Rot: RAL 3020 Blau: RAL 5017
Grün: RAL 6024 Schwarz: RAL 9011
Weiss: RAL 9010
Als Sonderfarben Gold RAL 1036 und Silber RAL 9006 und RAL 9007 (nur Art. 3000 und 3008)

Farben ähnlich den angegebenen RAL Farben.
Art.3000+3001 auch in transparent.

Standard colours: grey, yellow, red, blue, green, black, white. Art.3000+3001 also in clear PVC

Klemmfix 36
Poster holder

3002 Klemmfix 36

Klemmprofil für Papierstärken bis zu 1 mm. Breite 36 mm. Auch geeignet für viele Stoffe.
Poster Holder suitable for paper width up to 1 mm. Width of profile 36 mm. Available in seven colours.

3003
Endkappen für Klemmfix 36

Profile end for 3002. Available in the colours of the poster holder.

3001
Aufhänger für Klemmfix 36

Poster Hook for poster holder 3000. Available in the colours of the poster holder.

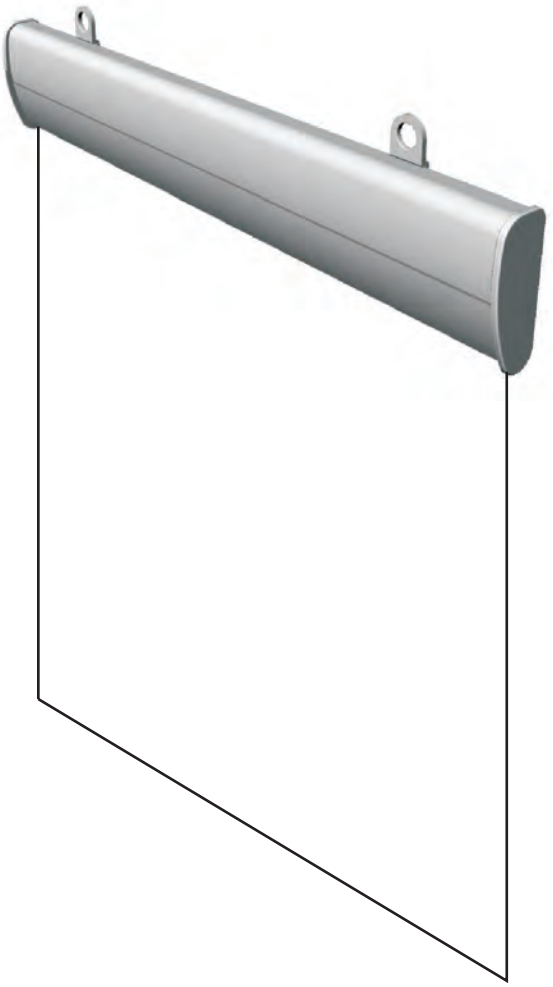

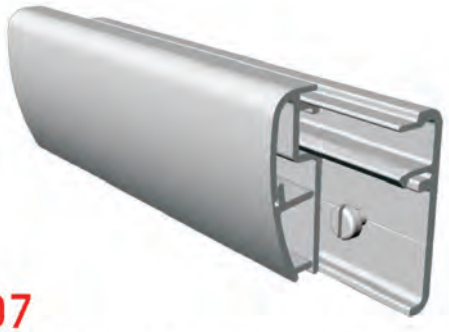

3007
Trägerprofil für Klemmfix 36

Zur Wandmontage. Das Trägerprofil wird verschraubt und das Klemmprofil kann segmentweise aufgeclipst werden. Das erlaubt ein einzelnes Auswechseln von Informationsträgern auch bei längeren Einheiten.
Adapter profile for 3002 for wallhanging mounting.

3005 Klemmfix-Pro

Klemmprofil für Papierstärken bis zu 1 mm. Maße 20x30mm. Auch für viele Stoffe geeignet.

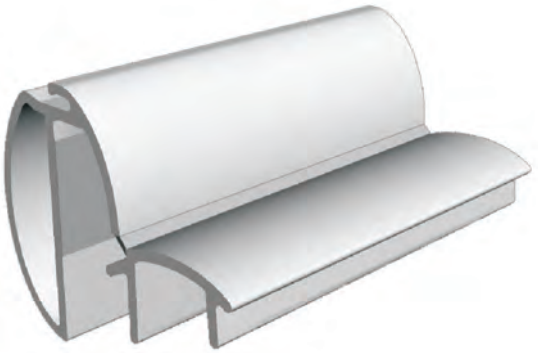

Poster Holder suitable for paper width up to 1 mm. Available in seven colours. Width 20 x 30 mm. Individual colours are available upon request.

3001
Aufhänger für Klemmfix PRO

Poster Hook for poster holder 3000. Available in the colours of the poster holder.

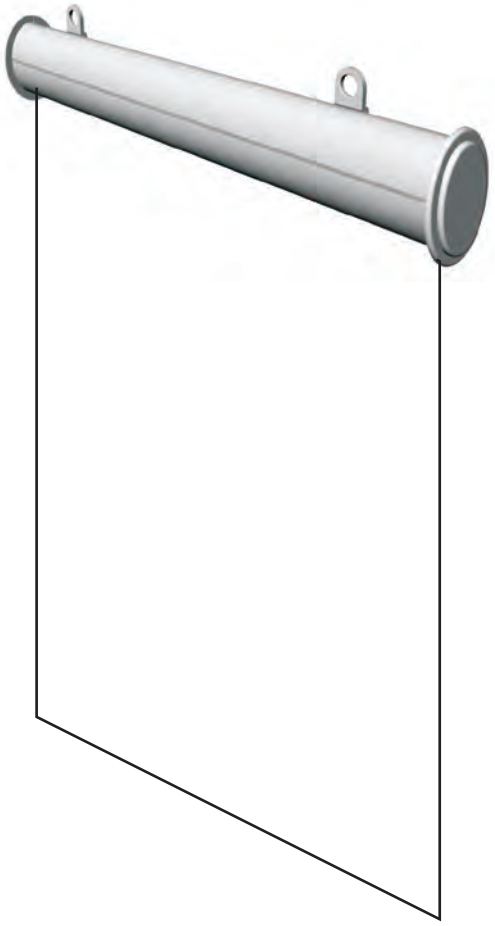

3006
Endkappe für Klemmfix-Pro

Profile end for 3005. Available in the colours of the poster holder.

Knickfix 15
Poster holder

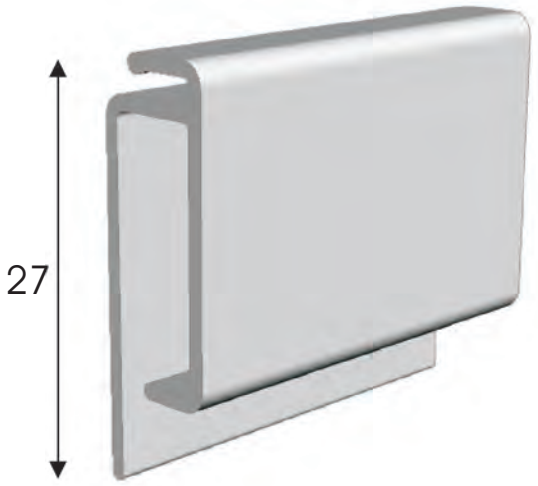

3100
Knickfix 15

Unser neues Profil zum Abhängen von Postern kommt ohne jedes mechanische Hilfsmittel aus. Einfacher und schneller kann ein Posterwechsel nicht sein.
Die oben bei 15 mm genuteten Poster (siehe Abb.1) knickt man nur fix um und schiebt sie in das Profil (siehe Abb.2). Fertig.
Zum Entfernen einfach herausziehen, oder bei stärkerem Papier seitlich herausschieben.

Abb. 1 Abb. 2

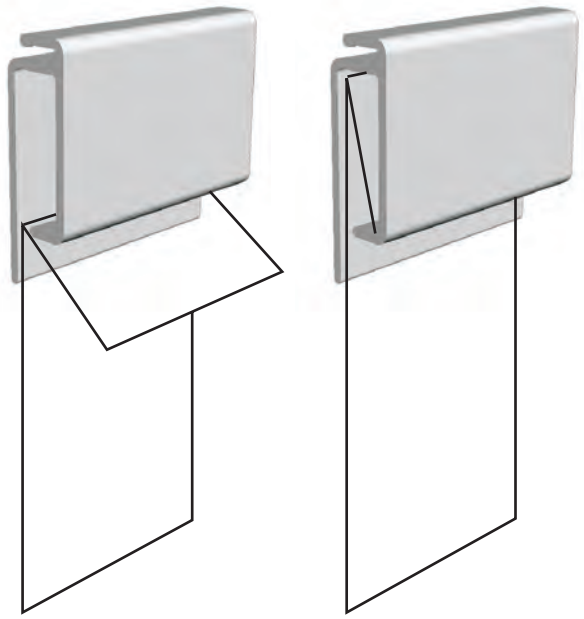

Knickfix 15 mit Aufhängeösen **3001**

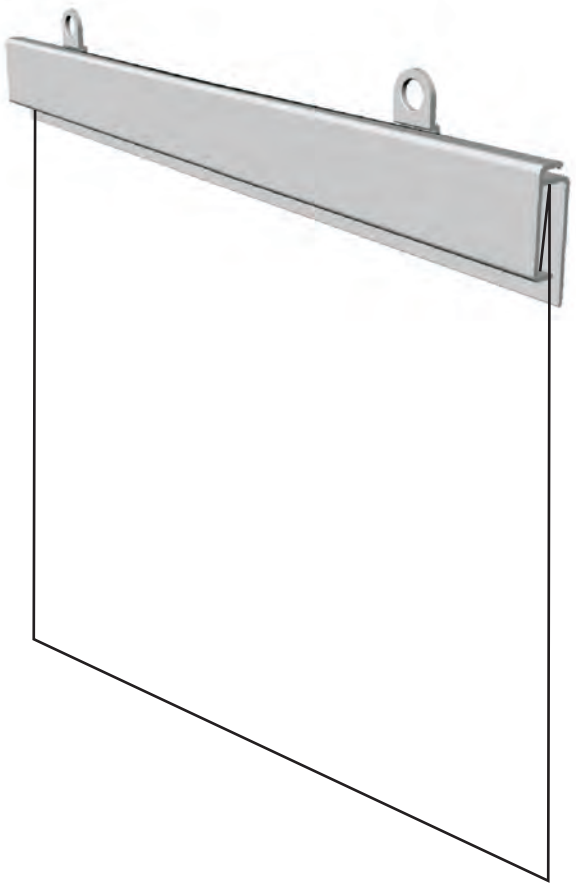

Standardfarben für Knickfix

Grau:	RAL 7036	Gelb:	RAL 1004
Rot:	RAL 3020	Blau:	RAL 5017
Grün:	RAL 6024	Schwarz:	RAL 9011
Weiss:	RAL 9010	und transparent	

Als Sonderfarben Gold RAL 1036 und Silber RAL 9006 und RAL 9007

Farben ähnlich den angegebenen RAL Farben.

Klemmprofile
Poster holder

3010
einfarbig
single coloured

Aufhänger 3011
Hook 3011

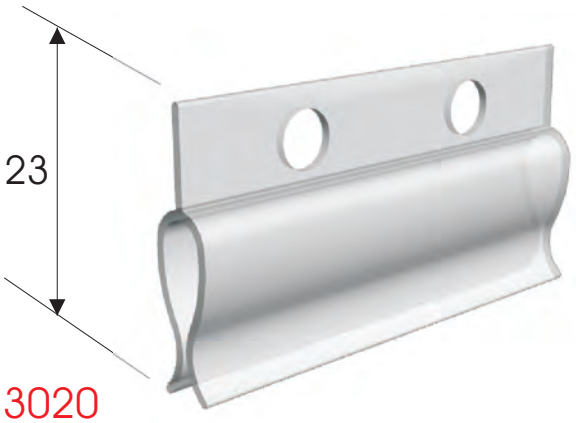

3020
einfarbig
single coloured

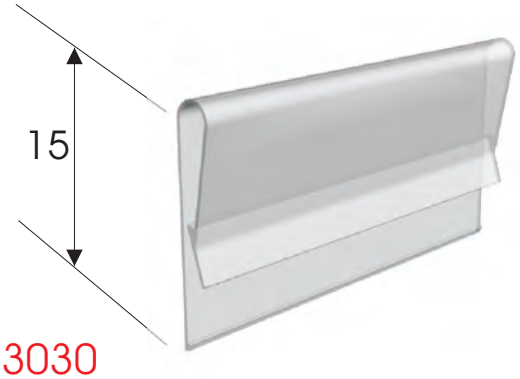

3030
einfarbig
single coloured

Mit D.-Klebeband 3031
With double-sided adhesive tape 3031

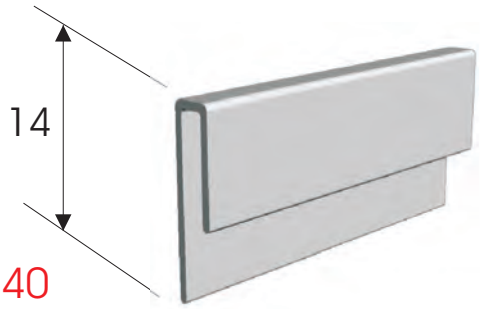

3040
einfarbig
single coloured

Mit D.-Klebeband 3041
With double-sided adhesive tape 3041

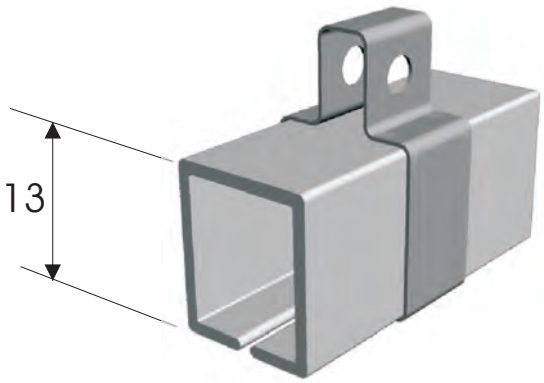

3050
Schlitzprofil
einfarbig
single coloured

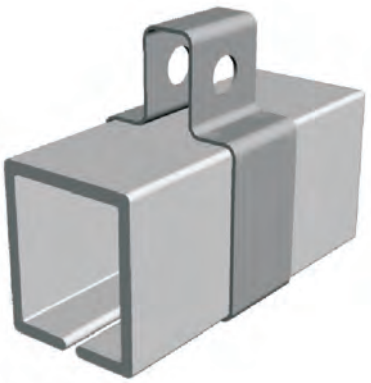

Aufhänger 3051
aus Edelstahl für 3050
Hook 3051

Klemmprofile
Posterholder

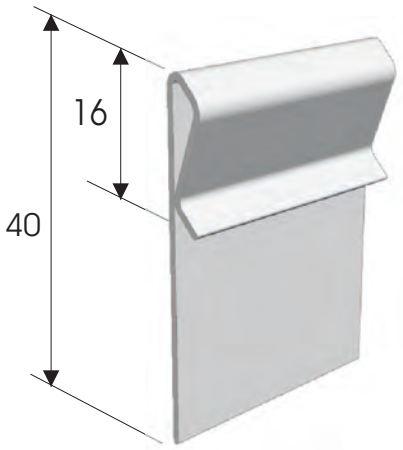

3012
einfarbig
single coloured

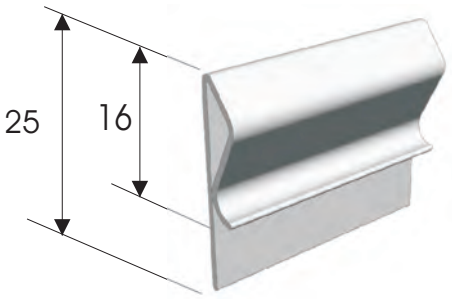

3013
einfarbig
single coloured

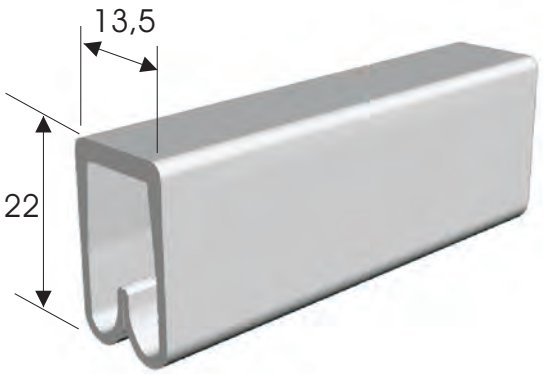

3015
Klemmprofil geignet bis 3mm Materialstärke
einfarbig
single coloured

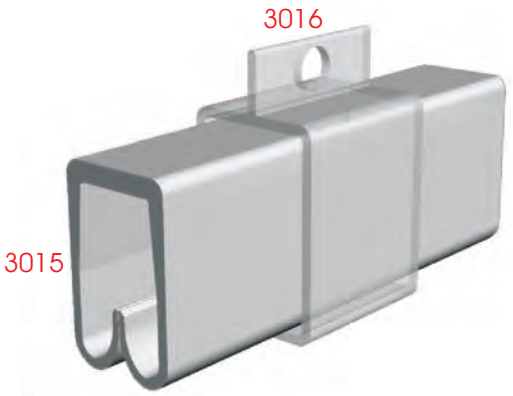

3016
Trägerprofil für 3015
einfarbig
single coloured

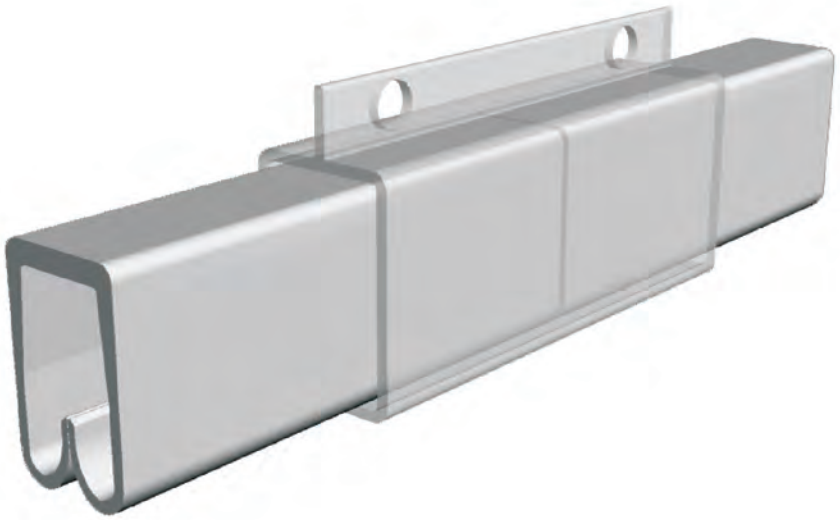

Längere Abschnitte von 3016 dienen der Verbindung des Klemmprofiles 3015 bei großen Längen

Beschreibung	54-55
Anwendungsbeispiele	56-57
4000 ML Tego	58
4000 ML Kind	58
4000 ML Kleben	58
4000 ML Glas	58
4000 ML Scanner	59
4000 ML Winkel	59
4000 ML Regalstopper	59

Multi line

Das andere Scanning-Profil

Multi line

BRÜGMANN

Multi line , so heißt unser neues Profil-System das mehr kann, als nur Preisschilder aufzunehmen.
Es ist ein System für Märkte die Wert auf ihr äußeres Erscheinungsbild legen, für Märkte die ihren Kunden am Regal mehr als nur die Preise zeigen wollen.
Multi line bietet viele neue Möglichkeiten.
Das System besteht aus getrennten Träger- und Scanning-Profilen.
Die Träger-Profile haben oben eine zusätzliche, etwa viertelrunde Aufnahme für Papier-, Papp- oder PVC-Streifen bis zu 15 mm Höhe.
Die Aufnahme ist aufklappbar und verrastet beim Schließen. Dort hinein können Hinweise, zusätzliche Informationen oder farbige Streifen als optische Kennzeichnung einzelner Produktgruppen.

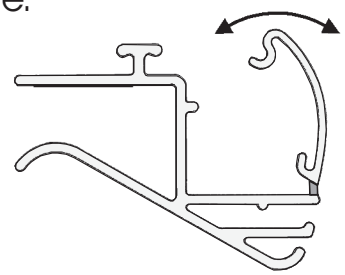

Unterhalb dieses Bereiches ist die Aufnahme für die Scanning-Profile, die dort einfach von vorne eingeclipst werden.
Alle Scanning-Profile sind oben mit einem Weichgelenk ausgerüstet, können pendeln und stören somit nicht bei der Warenentnahme.
Eine zweite Aufnahme unter den Scanner-Profilen ist für ein kleines Zusatzprofil, das dafür sorgt, daß auch im unteren Regalbereich ein optimaler Lesewinkel erreicht wird.
Multi line bietet hier als erstes System eine Zweistufigkeit für Regalböden an, denen diese Möglichkeit auf Grund ihrer Konstruktion bisher verwehrt war.
Da wären die Kind-Regalböden zu nennen, Glasböden und Regale für Klebeprofile.

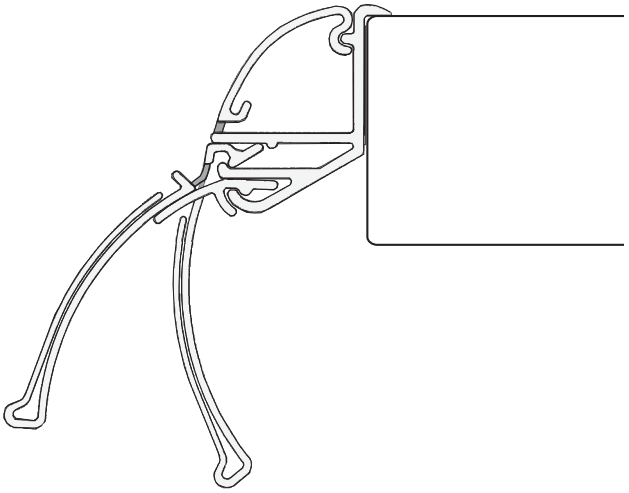

Durch die Trennung von Träger- und Scanning-Profil ist es auch möglich - statt der üblichen durchlaufenden Profile - mit Profilabschnitten zu arbeiten, die zudem innerhalb eines Regalbodens noch unterschiedlich hoch sein können.
Jedes Produkt bekommt die Auszeichnung, die es braucht.
Wie der Name schon sagt, Multi line bietet "multi" Möglichkeiten für viele sinnvolle Einsatzzwecke.
Multi line sieht nicht nur anders aus, Multi line *ist* anders.

Multi line - that's the name of our new profile system that can do more than just hold price signs.
This is a system for stores that place value on their outer appearances, for stores that want to show their customers standing in front of shelves more than just the prices.
Multi line offers lots of new possibilities.
The system consists of separate carrying and scanning profiles.
The carrying profiles have an additional, quarter-round locator at the top for paper, cardboard or PVC strips up to 15 mm high. The locator can be folded open and clicks into place when closed. This can hold instructions, additional information or coloured strips as optical marking of individual product groups.

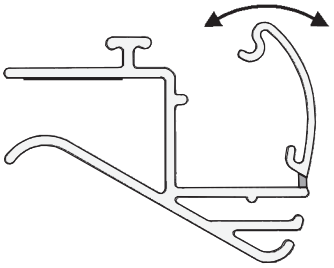

Underneath this area is the locator for the scanning profiles that are simply just clipped in from the front.
All scanning profiles are fitted with a soft joint at the top, swing and therefore do not get in the way when removing articles.
A second locator underneath the scanning profiles is designed for a small additional profile, wich makes sure that an ideal reading angle is achieved in lower shelf area as well.

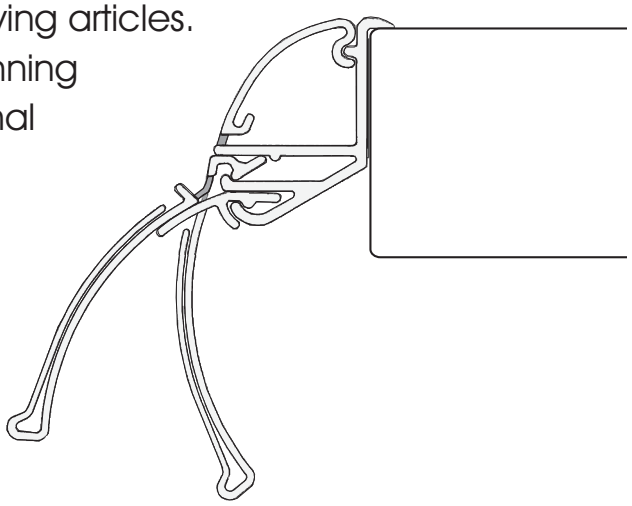

Multi line is the first two-stage system for shelves that did not have this possibiliy because of their design, e.g. Kind shelves, glass shelves and shelves for adhesive profiles.
As a result of the separation of carrying and scanning profiles, it is possible to work with small section of profiles, instead of the usual continuous profiles.
And they can also have different heights witin one shelf,
Each product gets the marking it deserves.
As the name says, offers multiple possibilities for lots of sensible areas of use.
Multi line doesn't look different.
Multi line is different.

BRÜGMANN

Klebe-Regalboden mit Multi line Trägerprofil. Bestückt mit kurzen, unterschiedlich hohen Profilabschnitten und Tegometall-Boden mit durchgehendem Scanning-Profil.

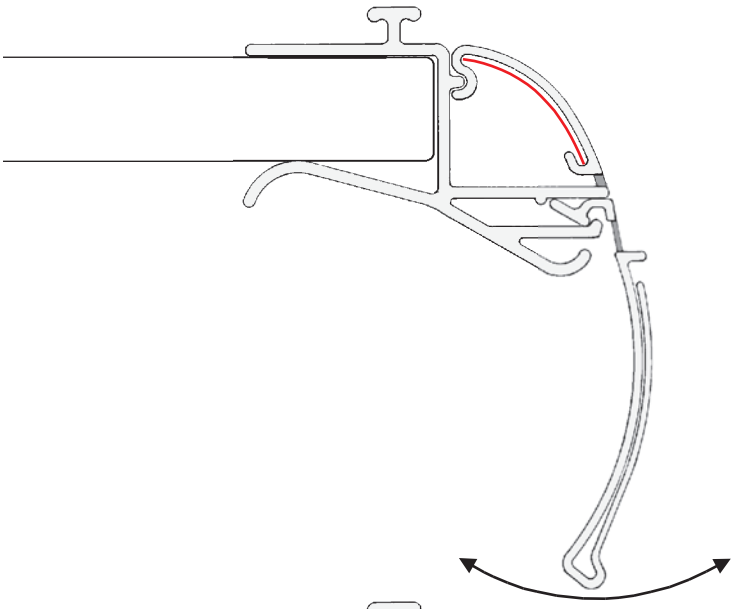

Das Multi line Glasboden-Profil hat ein Aufnahme für unser Regalteiler-System

Dank des oberen Weichgelenks können die Multi line Scanning-Profile pendeln

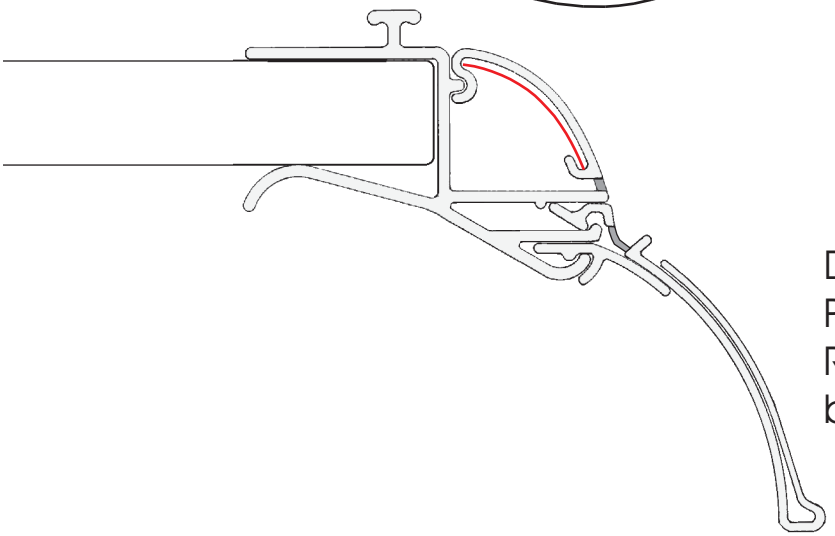

Durch das kleine Zusatz-Profil auch im unteren Regalbereich gute Lesbarkeit der Produktinfos

Platz für Zusatzinformationen oberhalb der Etiketten

BRÜGMANN

4000.ML.Glas
Transparent mit Aufnahme für Regalteiler

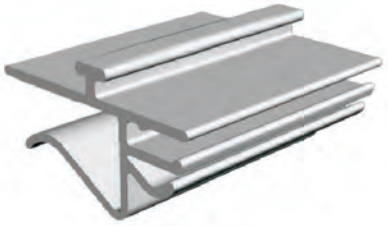

4000.ML.Glas-S
Mit Aufnahme für Regalteiler
einfarbig single coloured

4000.ML.Kleben
Transparent

4000.ML.Kleben S
einfarbig single coloured

4000.ML.Tego
transparent

4000.ML.Tego-S
einfarbig single coloured

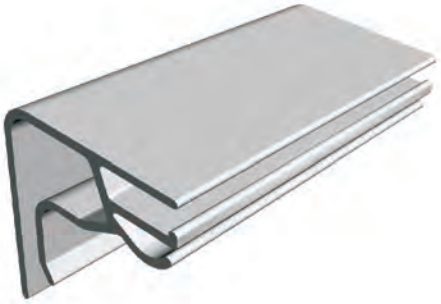

4000.ML.Korb-S
einfarbig single coloured

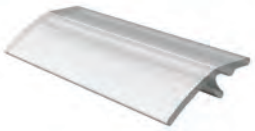

4000.ML.Winkel
einfarbig single coloured

4000.ML.Scanner 27
transparent mit Weichgelenk

4000.ML.Scanner 40
transparent mit Weichgelenk

4000.ML.Scanner 53
transparent mit Weichgelenk

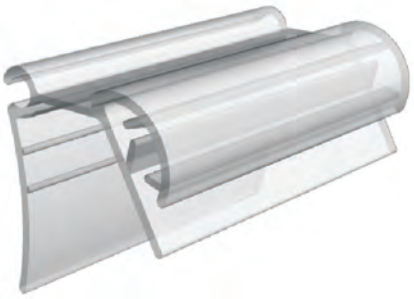

4000.ML.Regalstopper
Mit Weichgelenk und Grippern, die bis zu 1 mm dicke Karten halten
Breite nach Wunsch
ein- oder zweifarbig
single or double coloured

Musterkarten-Profile für Teppichbücher

Profiles for carpet samples

Profiltyp	Profilhöhe (in mm)	für Kartenstärken (in mm)
M 2001		Standard-Profil bis 1 mm
M 2002	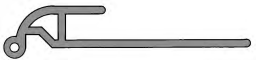	Buchbinder-Profil bis 4 mm
M 2003		Zum Bekleben mit Schutz-Folie
M 2055	5,5	von 1 - 2 mm
M 2075	7,5	von 1 - 2 mm
M 2095	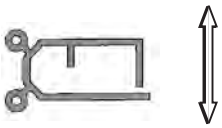 9,5	von 1 - 2 mm
M 2120	12,0	von 1 - 2 mm
M 2150	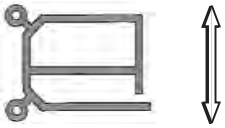 15,0	von 1 - 2 mm
M 2175	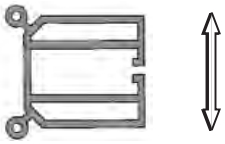 17,5	von 1 - 2 mm
M 2210	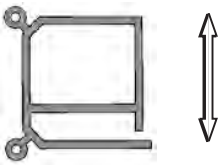 21,0	von 1- 2 mm
M 2250	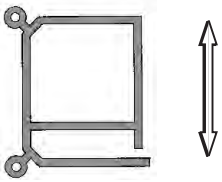 25,0	von 1 - 2 mm
M 2300	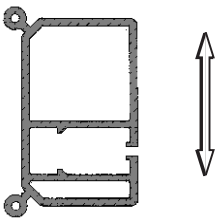 30,0	von 1 - 2 mm

BRÜGMANN

Displayrahmen 62
Kundenstopper 63
Leuchtkästen 64

Displayrahmen

Display frames

Kundenstopper

A-Stands

Leuchtkästen

Display-Rahmen
Display frames

Den Produktreihen der Display-Rahmen, der Kundenstopper und der Leuchtkästen ist eines gemeinsam: der klappbare Rahmen. Das ist an sich nichts besonderes, nur bei unseren Rahmen klappen die Ecken mit auf. Das ermöglicht ein schnelleres Einlegen und Wechseln der Poster.
Es stehen zwei Rahmenbreiten zur Verfügung: 28 und 35 mm.
Beide Breiten sind sowohl aus Aluminium, als auch aus Kunststoff lieferbar.
Wir können auch fast jedes Maß außerhalb der DIN-Reihe fertigen. Fragen Sie uns.

Rahmen mit aufklappender Ecke

Profil 5028

Breite 28 mm - Höhe 15 mm
Aluminium silberfarben eloxiert und PVC

Profil 5035

Breite 35 mm - Höhe 16 mm
Aluminium silberfarben eloxiert und PVC

Kundenstopper

6000

Den Produktreihen der Display-Rahmen, der Kundenstopper und der Leuchtkästen ist eines gemeinsam: der klappbare Rahmen. Das ist an sich nichts besonderes, nur bei unseren Rahmen klappen die Ecken mit auf. Das ermöglicht ein schnelleres Einlegen und Wechseln der Poster.
Es stehen für den Kundenstopper 2 Rahmenbreiten zur Verfügung: 28 + 35 mm.
Beide Breiten sind sowohl aus Aluminium, als auch aus Kunststoff lieferbar.
Die Aluminium-Profile sind silberfarben eloxiert, die Farben der Kunsttoff-Profile sehen Sie weiter unten.

Technische Daten:

Die Aluminium-Ständerprofile haben einen Querschnitt von 25 x 38 mm

Die Rückwand besteht aus etwa 4 mm starkem Polystyrol mit einer weißen Sichtseite. Der Kundenstopper wiegt ca. 13 kg.

Standardgrößen:
A1
A2
S5 (500 x 700 mm)
S7 (700 x 1000 mm)

Die Aluminium-Rahmenprofile sind silberfarben eloxiert und die Ecken dazu verchromt, aber es können auch farbige Ecken verwendet werden.

Farben für PVC-Profile und Ecken							
Farben							
Farbnr.	01 Schwarz	90 Weiß	70 Grau	30 Rot	50 Blau	60 Grün	10 Gelb
RAL	9011	9010	7036	3020	5017	6024	1004

Farben ähnlich den angegebenen RAL-Farben

7100

System-Leuchtkasten aus Aluminium. Tiefe 60 mm, Rahmenbreite 60 mm.
Größen: alle DIN und sonstigen Formate. Die Konstruktion erlaubt es uns fast jedes Sonderformat zu fertigen.
Ausleuchtung: Leuchtstoffröhren.
Streuscheibe: 4 mm dickes Acryl
Frontabdeckung aus glasklarer PET-Folie.
Die Leuchtkästen können wandmontiert und hängend eingesetzt werden. Auch ein doppelseitiger Einsatz ist möglich.
Die Gehrungseinsätze der Ecken klappen mit auf beim Posterwechsel.

Lightbox made from aluminium. Deepth 60 mm, frame 60 mm. Available in DIN and nearly all dimensions.

7000

Leuchtkasten mit Korpus aus tiefgezogenem PS.
Größe: A1 - 594 x 841 mm
Gesamttiefe 110 mm
Rahmenbreite 35 mm, Aluminium oder Kunststoff. (Siehe Display-Rahmen)
Ausleuchtung mit 4 Energiesparleuchten
Streuscheibe 4mm Acryl.
Abdeckung glasklare PET-Folie
Mit Dübel-Set zur Wandmontage.

Light box, poster size A1 - 594 x 841 mm
Corpus PS
Deepth 110 mm
Frames see display frames

PowerTower
PowerChannel

PowerTower und PowerChannel sind unser Beitrag zu mehr Ordnung und Sicherheit hinter, unter und neben dem Schreibtisch.
Alle Staubfänger und Stolperfallen verschwinden ausbruchsicher hinter einer Tür.
Beim Tower kann diese entweder aus Aluminium oder aus Kunststoff sein, beim Channel ist sie immer aus Kunststoff.

Der Vertrieb dieser Produkte erfolgt über die Firma:
EMZ Stickler
An den Hirtenäckern 9
D-63791 Karlstein
Tel +49 (0) 61 88 - 99 18 83
Fax +49 (0) 61 88 - 99 18 85
E-mail: info@emz-stickler.de
www.emz-stickler.de
Dort, oder auf unserer Website, erfahren Sie weitere Einzelheiten.

Art.Nr. 8000

Art.Nr. 8100

BRÜGMANN

1. Kopieren
2. Ausfüllen
3. Faxen

Anfrage / Request ☐

Bestellung / Order ☐

An
Dirk A. Brügmann Kunststoffverarbeitung GmbH & Co. KG
Postfach 600243 D - 58138 Hagen
Tel. ++49 (0)2331 9598-0 ***Fax ++49 (0)2331 95 98 99***

Von

Stempel und Unterschrift Datum

Art.Nr. Art.No.	Länge/Größe Length/Size	Farbe Colour	Menge Quantity

Bemerkungen / Notes:

Viele Wege führen zu uns, doch das ist der einfachste.

Die A 45 an der Abfahrt 10 Schwerte-Ergste, verlassen und links abbiegen Richtung Westhofen.
Nach ca. 700 m in die erste Straße links, Richtung Ha-Hohenlimburg, Ha-Halden einbiegen und der Straße folgen.
Nach ca. 2 km an der zweiten Ampel rechts fahren und dann die erste links in die Werkzeugstr.. Dort finden sie uns nach ca. 428 m auf der rechten Seite.

Leave highway No 45 on exit No. 10 "Schwerte-Ergste" and drive left direction "Westhofen". After approx. 700 m into the first road left, direction "HA-Halden". After 2 km by the second traffic light you have to drive right and then the first street left. This is the "Werkzeugstraße" where you'll find us after 428 m on the right side.

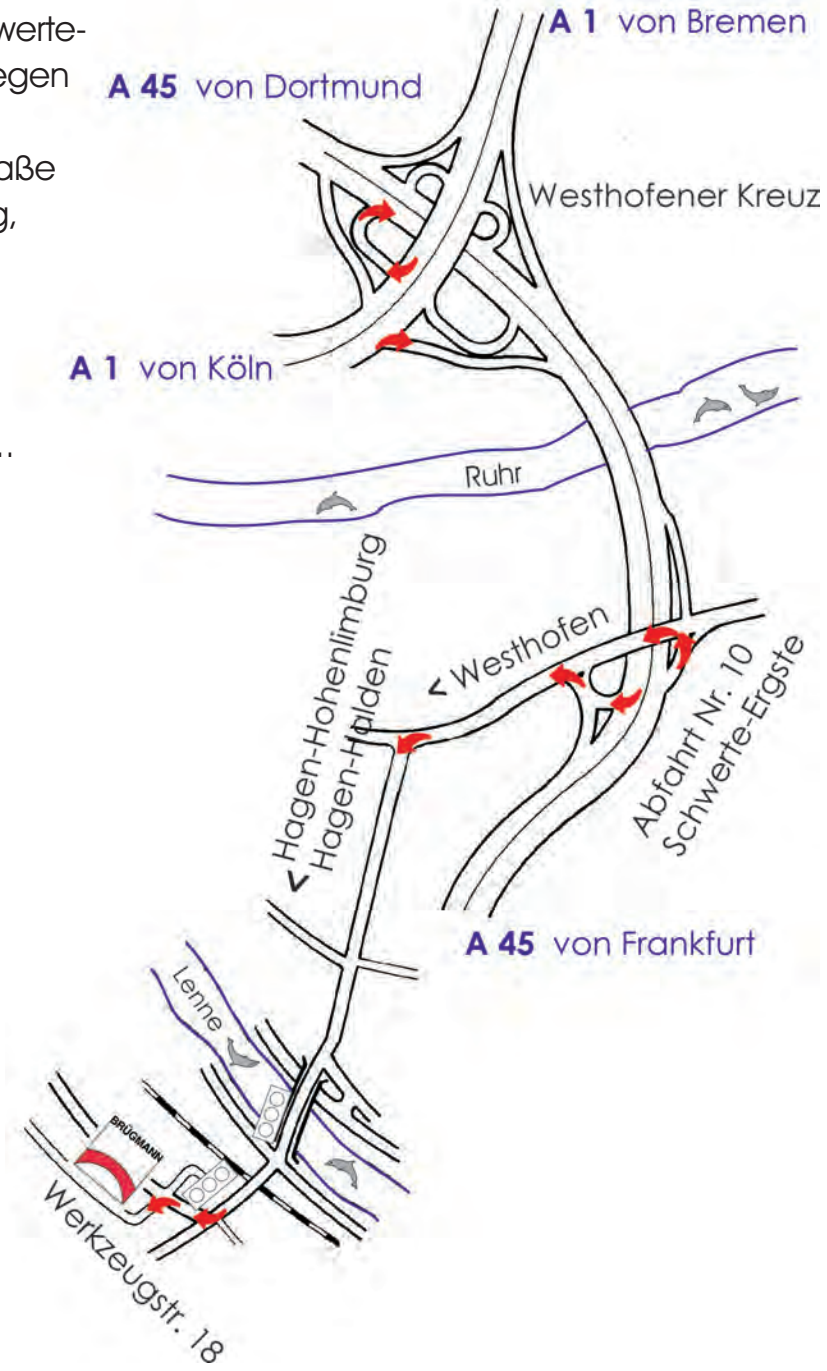

Dirk A. Brügmann
Kunststoffverarbeitung GmbH & Co. KG
Werkzeugstr. 18 D - 58093 Hagen

Tel.: +49(0)2331-95 98 0
Fax: +49(0)2331-95 98 99
E-Mail: info@bruegmann-kunststoff.de
www.bruegmann-kunststoff.de